許可證寄字第六十一號

廣州民國日報

社址廣州市光復中路七十九號

有線電掛號柒捌弍伍
無線電掛號弍肆捌〇
編輯部自動電話壹壹捌弍〇
經理部自動電話壹〇陸柒伍

第拾叁年　第叁陸玖玖號

今日出紙肆大張　每份零售小洋伍分

總理遺囑

余致力國民革命凡四十年其目的在求中國之自由平等積四十年之經驗深知欲達到此目的必須喚起民衆及聯合世界上以平等待我之民族共同奮鬥現在革命尚未成功凡我同志務須依照余所著建國方略建國大綱三民主義及第一次全國代表大會宣言繼續努力以求貫徹最近主張開國民會議及廢除不平等條約尤須於最短期間促其實現是所至囑

本報價目（郵費在內）

	本市	國內日本朝鮮	外洋	香港澳門
一月	一元二毫	一元四毫	四元五毫	三元
半年	六元二毫	七元八毫	二十六元	十八元
全年	十二元	十五元	五十二元	三十六元

今日新聞提要

我抗議蘇俄出售東路（一張二版）

英美將單獨對華貸款（一張二版）

兩月來廣州市政概況（二張二版）

余漢謀電告贛南殲匪（二張二版）

金聲

後天開始

巴利皇宮舞女班

汁意汁意　眞人做戲　捲土重來　又是馬嘉士以後之舞台上空前大會串

迷魄醉人　妖舞蠻樂　浪漫奢靡　風尚背景　奇妙節目

巴利帝皇御用處女舞姬四十餘當選梨園樂師十人初次離巴利皇宮表演

THE ROYAL BALENESE DANCERS

當地唯一妖麗舞姬麗杜愛渣偕杜慧贈娜領導全班同表演

巴利國皇及其人民均極端信仰神靈，謂神靈顯示，凡處女未與人結婚，不守誡條以致失貞者，神靈震怒，必致火山爆發，同受天誅，此舞女班乃皇宮之舞女，故敢保證盡屬童貞女，個個玉女峰云！

今天開始定座

廣州電報局啟事

廣州與漢口直接通報，已間斷二十年。現本局修理粵漢幹線工程已竣，經於本月十一日開始與漢口直達工作，並改裝韋斯登快機，所有拍發漢口，南京，上海，天津，北平各地電報，十數分鐘，即能到達。其餘經由上海國際電台出洋各報亦由粵漢直線快機拍發，快捷異常，照舊收費，並歡迎參觀，各界諸君，希為留意！

本局局址　石室側三府前電話一壹四一五
本市收發處　惠愛中路收發處電話一壹八五七
沙面收發處電話一壹四一六
太平南路收發處電話一壹八五八
西關收發處電話一零八五七

〇〇二一

為兒童服務的　廣州兒童書局紀念

總理逝世特別大廉價　半月

（由三月十二日起至三月廿六日止）

地址：永漢北路五十號　電話：一〇六七〇號

外版除雜誌外餘均半價
生活版七折
開明版對折
其餘外版書一律售八折

東方圖書館復興委員會啟事

（1）為徵求國內出版各種舊雜誌及報紙事

本委員會成立以來，承各國及國內各界贊助，已徵求得中外書籍數萬冊；現經議決在基金項下撥出的款，專備收購國內出版舊雜誌及報紙之用，凡收藏舊雜誌報紙（商務印書館自行出版者除外）賡續無缺，在三年以上，或存有全份完全無缺者，如願出讓，請先將名稱冊數價格等詳細函致上海河南路二一一號轉本委員會徵求雜誌處，如合用當覆函商購；不合恕不答覆；倘蒙將所藏雜誌報紙慨予捐贈者，更所歡迎，但須賡續無缺，在一年以上者；除出具收據伸謝外，並於書面上標明贈送者姓名，以誌紀念。

（2）為請求歸還前東方圖書館借書事

東方圖書館在一二八之前，借出圖書甚多，兩三年來承借書人自動歸還者亦頗不少，其對於東方圖書館之贊助，實與捐贈書籍無異，將來擬特別陳列，以誌紀念；茲正積極整理藏書，如有尚未歸還者，不論全部零冊，均請早日歸還，俟積有成數，當另編印專目，永誌不忘。

（3）為募捐圖書事

本委員會組織之各地贊助委員會，先後成立者，國內有南京、杭州、北平、漢口、長沙、廣州、濟南七處，國外有英、美、德、法四國，所有國內各贊助委員會，已經捐集之書，及德國捐贈之大批書籍，均已陸續運到，其他各國捐贈者，不久亦可運滬，又兩三年來商務印書館收購之書，將來可供東方圖書館使用者，亦有十餘萬冊；本委員會深感贊助之盛意！益當積極進行，期早觀成，敬懇海內外藏書家，將中外圖書不論新舊，源源惠贈，俾東方圖書館得藉衆擎，以達復興之願望。凡蒙惠贈，或寄上海河南路二一一號轉本委員會，或就近寄交各地贊助委員會，均當隨時出具收據伸謝。引領以請，無任感禱！

東方圖書館復興委員會謹啟　二十四年二月十四日

B16

恭頌第三軍軍長李副軍長黃除暴安良之德政

竊士豪鄒知希因借鄧文烈被刺案狡串許讓成賄使偽証在案，幸蒙第三軍軍長李副軍長黃副軍長黃滋惠駐防復查確該犯平日誘姦殺人誅鋤異己壓迫商民接濟匪徒種種罪惡法難輕恕隨呈奉總司令部核准槍決地方巨憝一朝翦除人心大快此皆李軍長黃副軍長執法嚴明除暴安良之所賜也區民等感激之餘無以謝灌登報章永誌不忘

惠陽第二區區公所淡水商會暨全體民衆敬頌

〇〇一一

廣東省營產物經理處廣告

本處現有化學工廠配合肥料六種招商代理銷售欲為代理者請於兩星期內到本處化學工廠部登記仮閱規則可也

〇〇七十

第一集團軍總司令部軍需處招投工程

本處招商投建燕塘軍校戰車大隊部營房工程定期三月十五日下午二時在本處公開投票有意承辦者希先來處取閱章程圖則並備押票銀叁仟元到來競投可也

國民革命軍第一集團軍總司令部招投工程廣告

本部現擬招投建築鋼筋混凝土工程所有該項工程定於廿四年三月二十日下午一時在本部當衆開投如有意投承者務於三月十日至十四日到本部先繳圖則銀毫洋二十元領取圖則按堂屆時來部競投可也

〇五二

革命先進陳公少白靈櫬經於國曆三月五日由北平起程南下於十四日由海利輪抵粵十五日下午轉運新會外海鄉原籍十六日舉行公葬謹此佈聞

〇九

省教育會招投建築議事堂工程

本會現定在會內餘地建築議事堂一所定期三月廿二日下午二時在教育路本會開投工程欲投承者請先來會取閱章程圖則

省立勷勤大學工學院建築設計圖案展覽

本月十一至二十在文德路中山圖書館舉行免劵參觀

廣東軍事政治學校佈告

入校受訓黨政訓練人員注意（一）試驗時間定三月七日下午一時至四時考常識及選科九日上午九時起口試二二奉派赴民財兩廳服務者免試文黨義八日下午一時至四時考國文黨義歷史地理數學物理化學仰各員自備筆墨依時到校應試此佈（二）准尉司書上十文書考試日期定三月十一十二兩日上午八時至下午四時

陳氏書院啟事

逕啟者，查我書院租與體育學校已屆期滿，早提前通知收回並叠奉教廳令飭遷讓，乃該校無約無租仍抗命盤踞，我族人萬難隱忍，現仍請教廳強制執行外特將情形佈覆

國立中山大學收用石牌田地告業主啟事

本校現因建築石牌新校工學院工廠須收用廠址後側（現名洞庭湖西北）田地一段經豎標編號並佈告在案除已給價收用五畝餘外尚有五畝分間係曹姓之業一畝七分間係方姓之業如果屬實希各持紅契到驗領價自三月八日登報日起如逾一個月無人繳驗契據即將該地先行收用俟將契據繳驗再行核給地價此啟

新華中華兩院明天開始放映即日定座

樹立今年粵語聲片第一錦標國產結晶

香港大觀公司鉅製　趙樹燊繼歌侶情潮後偉構

明日之歌

六大主角

新靚就　李綺年　黃曼梨
林妹妹　麥嘯霞　陳蕙嫻

—與華南影壇一等明星合演—

五支名曲　思親曲　弱絮怨東風　春怨曲
麥嘯霞精撰作　嬌嬌月　妙哉心靈

綺麗的描寫：使你色舞眉飛心頭舒暢！
眞情的表露：使你柔腸寸斷眼淚盈眶！

●眞善美化！目前無敵！

與其後悔莫及，不若事前精明
購奇異安迪生，亞司令，飛利浦燈泡
光明，省電，耐用，萬無一失

購買劣質燈泡價目雖廉但至點用以後或則光亮不足或則電費日益增多或則燈泡頻頻損壞後悔莫及欲求真正之經濟則請購奇異安迪生亞司令飛利浦三種老牌燈泡因此三種老牌燈泡能發十足光度光亮無比而用電極省且甚為耐用久用不致發黑統盤計算最為經濟購時請認明奇異安迪生亞司令飛利浦三種老牌標記不受劣貨雜泡

各大電料店　均有經售

上海總批發所中和燈泡公司營業部
四川路一一〇號

飛利浦
PHILIPS

奇異　安迪生　亞司令　飛利浦

廣州經理　沙面慎昌洋行　長堤通用電氣公司　沙面好士洋行

廣東省會公安局招投舊汽車

本局現有（威北）（猫文）（福特）（標域）（士多碧架）各舊汽車九輛機件完備底價相宜定於本月十六日上午十時在庶務股開投如願投承者希先來局察看屆時携備押票銀二百元來局競投可也

廣東仁愛善堂博物展覽會鳴謝啓事

敬啓者敝會因籌善欵舉辦博物展覽備荷各界熱心襄其盛事瑰奇藻麗深蒙借贈羅陳義粟仁漿同此思源飲水拜來嘉貺無限光榮纚縫高風銘感靡既除分別專函希聽外特再登報鳴謝此啓

敦請梁漱溟先生公開演講啓事

本校定於本月十日（星期　）下午二時敦請梁漱溟先生在文明路本校大禮堂公開演講特此公告　國立中山大學啓

遺失支票啓事

茲有廣州德華銀行於一九三五年一月十五日簽發與（G. E. Matthe v.）（馬自由君）支票壹張該數港幣壹萬六千壹百六十壹元六毫二仙係由該銀行支付者此票現已遺失或係被竊經報知該行停止支付如有拾得該票者請卽通知該銀行爲荷

買地告白

本堂憑中買受廣州市東山猫兒崗農林二馬路李卓生夏子謙相連地各一段共六十二井餘四至載在土地局登記圖內定本月內交易如有轇轕未清請卽向賣主理明以免後論此佈　厚德堂啓

泣乞救濟失業漁民

番禺全屬蜆塘關十餘萬漁民生計自宋元明清以迄民國朝經五代時歷七百餘年完課換照久成世業與南海東莞蜆埠互相維繫往來交易歲逾十萬詎被前番禺縣長嚴博球于前年七月間漁民下種完竣將全屬蜆塘及塘內蜆類盡行沒收用合利公司名義獨占專利强霸民業經漁民呈電紛馳再三請願蒙各級政府竭力維持嚴博球不特置之不恤反佈告派兵保護搶蜆派服弟嚴兆駒主持其事去歲五月嚴博球交卸梁翰昭繼任霸踞如故復經漁民依法訴願蒙廳派員審查行縣調卷漁民恐稽時日迭呈請求重申制止命令復蒙廳行縣併辦乃調卷之令已歷三月制止批行又將兩月現任縣長尚未辦理似此不獨番屬漁民受其荼毒卽南海東莞蜆業亦被摧殘方今政府厲行救濟政策不惜鉅資籌辦各縣救濟所統一慈善事業建築貧民住宅以惠窮黎最近如省參議會議決之建築二水河口碼頭以利交通亦附設工廠教養院以救濟因建碼頭而失業之貧民仁人之言其利至溥現在番屬漁民失業兩年倒懸待解代表等爲十餘萬漁民請命泣乞仁人君子設法救濟以免流爲餓殍則此後漁民有生之日皆大君子所賜之年矣　番禺全屬漁民代表梁錦堂　黎昌等泣叩

透涼羅蚊帳

若問蚊帳之作用　初亦不外捍衛蚊蚋之侵襲　使睡眠酣適而已耳　然而仔細思之　則實有極大問題存焉　如（一）空氣流通問題　如（二）顏色調和問題　如（三）外觀美術問題　蓋無一不有研究之價值也

三角牌透涼羅蚊帳　對於上述三種問題　已代用戶設想周密　完全解決矣

如第一點　用透涼羅蚊帳　空氣流動靈活　晨起無頭暈目濁之弊　如第二點　用透涼羅蚊帳　顏色諧和　無刺戟强硬之感　如第三點　用透涼羅蚊帳　製作合度　形式優美　能令臥室之內平添無限春意是也

大小咸備　方圓齊全

中華國貨公司

惠愛中路　電話一〇三五七

各界今晨舉行 總理逝世十週年紀念
在中山堂舉行紀念大會
執行部担任主席團主席

今（十二）日爲總理逝世十周年紀念之期、廣東各界定于今晨九時假座中山紀念堂舉行紀念大會、并由各界大會推定西南執行部、政務會、省市黨部、省市政府、第一集團軍總部、省參議會等十六團體爲主席團、西南執行部爲主席團主席、担任宣佈開會理由、省黨部担任報告總理逝世事畧、市黨部担任演說、至開會秩序及告民衆書、亦由大會擬定、玆分錄如下、（開會秩序）（一）肅立、（二）唱黨歌、（三）奏樂、（四）向黨國旗總理遺像行三鞠躬禮、（六）主席恭讀總理遺囑、（七）向總理遺像俯首默念三分鐘、（八）主席宣佈開會理由、（九）報告總理逝世事略、（十）演說、（十一）高呼口號、（十二）奏樂、（十三）禮成、

告民衆書

「廣東各界紀念總理逝世十週年大會告民衆書」、親愛的同胞們、今日何日、今日是本黨總理孫先生逝世十週年紀念日、我們記着民國十四年三月十二的那一天、不是萬里風淒滿天雲黯嗎、當這個時候、星殞北平哲人其萎、本黨總理孫先生竟離開我們了、我們失却導師、亡了模範、玆當紀念、眞不勝悲愴痛悼之至、我們憶其臨終之時、頻頻呼着和平奮鬥救中國、若斷若續的聲音四十餘次、而以努力奮鬥貫澈主張遺囑我們、他這個期望、我們試問對于黨對于國有無負于他呢、我們要知道總理致力國民革命四十餘年、雖在極艱難極困苦的當中、他總能够打開難關、爲人之所不能爲、作人之所不敢作、由是創造龐大的遺產中華民國交給我們、我們應該如何保守、我們更要知道總理離粵北上、以謀國家統一的時候、民國十三年十二月、不辭勞瘁、力疾入京、是其犧牲奮鬥偉大的精神、而且主張天下爲公、促開國民會議、又是其崇高偉大的人格、這種偉大的精神和人格、我們又應該如何敬仰、我們若是冷血動物就罷了、如果是圓顱方趾之倫、就該知有總理、知有總理、就該知道他的偉大事業與偉大精神和人格、知道他的偉大事業與偉大精神和人格、就該秉承他的遺訓努力奮鬥、發揚其主義實現其遺志、以完成國民革命的工作、這樣一來才不失爲萬物之靈、眞正的國民了、但自總理逝世之後、在此十年當中、不但不能實現他的遺志、而且黨員變節、投入反革命的壁壘、軍閥獨裁、假借革命的旗幟、以致萬惡共匪蔓延不可收拾、東方强寇侵畧、唉、在此河山破碎、四面烽烟之秋、眞不勝今昔之感啊、最近運動、是我們朝夕禱祝冀其實現的、無如南京當局仰承軍閥統治者的意旨、那有誠意來和平、他對于忠實同志所提出的具體救國主張、那有誠意來接受、不過利用和平協作的美名、以完成其一體一系的慾望罷了、而且軍閥統治者、以剿共爲名、挾匪自重、規避遠處于川鄂、以降敵全責委諸賣國者、南京當局也甘負其賣國全責、所以認廣田外相一月廿一的演說、爲與素來主張吻合、兩國共鳴實行其投敵賣國的勾當、這種秦檜邦昌之流、若留其繼續幹去、黨國前途、何堪設想、同胞們、瞻顧黨國已臨于危險惡劣的地步了、我們今天、來紀念總理逝世、若僅視爲儀式就算嗎、我們應當繼承總理的遺志奮鬥犧牲、發奮圖强、以救黨國、以禦外侮、以除國賊、去完成國民革命之後、才不失今日紀念的意義、

標語口號

［標語］（一）紀念總理逝世須遵守總理遺教、努力鞏固黨國基礎、（二）紀念總理逝世須努力發揚民治、民有、民享的精神、（三）紀念總理逝世須誓死抵抗外侮、恢復失地、（四）紀念總理逝世須根本剿滅共匪維持社會安寧、（五）紀念總理逝世須積極完成訓政大業促進三民主義的建設、（六）紀念總理逝世須貫澈西南齊有兩電主張、以救黨國、（口號）（一）繼續總理救黨救國的精神、（二）抵抗外侮恢復失地、（三）激底勦滅共匪、（四）實現齊有兩電主張、（五）促進三民主義的建設、（六）中國國民黨萬歲、（七）中華民國萬歲、

造林運動

省市聯合舉行造林大運動定今（十二）日上午十一時、在石牌中央公園後娑姬山舉行、關於開會秩序及赴會須知經誌昨報、昨推定西南政務會、省黨部、省政府、市黨部、西南總司令部、省參議會、省教育會、學生救國會、省女聯會、海外同志社、記聯會、機工會、市商會、民衆救國會、北郊農會等十七團體爲大會主席團、省政府爲主席團主席、關於交通方面、已由大會函請廣九路局於是日上午九時起加開專車、由大沙頭至石牌、并規定行車時間如下、由大沙頭至石牌、（上午）第一次九時四十分、第二次十時三十分、（下午）第一次一時十五分、第二次二時十分、由石牌至大沙頭、（上午）第一次十時五分、第二次十時五十五分、（下午）第一次一時四十分、第二次二時三十五分、并由公用局抽調長途汽車八輛、在財政廳前至石牌植樹地點、由上午八時至下午二時接載赴會人員、每次每人車費二毫、不設補助站、大會口號擬定如下、（一）振興我國林業、（二）建設物質基礎、（三）開發國家富源、（四）開墾荒地、增加生產、（五）遵奉總理遺教、實行造林、（六）造林事業成功萬歲、（七）中國國民黨萬歲、（八）中華民國萬歲、

陳寶琛族人祭陳

（十一日福州專電）陳寶琛在平逝世、其螺州族人十一日設靈致祭、薩鎮冰、林知淵、陳培錕、及陳之故舊、聞多往螺致祭、

時人行踪

張知本　（十一日南京專電）張知本十一日晨由滬抵京謁林、並將參加十二日晨中央舉行之總理紀念會、

于學忠　（又電）于學忠十一日晨九時偕秘書隨從乘汽車由京赴莫干山謁黃郛、報告冀省政情及新編保安隊開往戰區事、約二三日返京、然後回津、

彭允彝　（又長沙專電）水災善後會議與修濬洞庭湖水研委會查勘委員彭允彝等、十日已抵岳、即轉沅常等處查勘、

張開鏈　（又電）何鍵以湘鄂湘黔兩路幹線鐵路中正鎮合、限期完成、需款孔鉅、特派建長余籍傳、財廳長張開鏈赴滬與銀行界商洽、以本省建設公債抵押現金應用、余前已赴漢、張定十三日晨乘車赴漢、偕余一同赴滬、

土肥原　（又福州專電）土肥原改乘海輪離港、傳十三日可到閩、

李世甲　（又電）李世甲定十一日午赴長樂、檢閱陸戰隊尹家勳團、

中央國府昨舉行紀念週
黃慕松報告入藏致祭達賴經過
于右任闡揚「天下爲公」之精義

中央　（十一日南京專電）中央十一晨九時舉行一七三次紀念週、到中委葉楚傖、居正、黃慕松、王祺、李次温、褚民誼、鄧家彥、李宗黃、及全體工作人員共約五百人、葉主席、黃慕松報告「入藏致祭達賴經過」、首述我國歷代對邊疆政策、次述此次入藏路途之選擇及沿途情形、次述藏中政教首領內向態度、及其對中央希望、最後申述在拉薩所見一切情形及政教狀況、及入藏後之感想、至十時詞畢散會、

國府　（又電）國府十一日晨紀念週、到鈕永建、鄧家彥、陳調元、陳紹寬、林翔、陳訓泳、呂超、魏懷等、暨各院部會職員共五百餘人、林主席、領導行禮後、由于院長報告、對禮運篇大道之行也天下爲公一段、解釋其精義、極爲詳盡、末并勉國人努力實現三民主義、以促進世界大同云云、（又電）李烈鈞、張知本、但懋辛十一日晨國府紀念週時、由呂超引見林主席、歷談十餘分鐘辭出、

武漢　（又漢口專電）十一日行營總理紀念週、上午九時在大禮堂舉行、到各處正副處長、各處科全體職員、錢大鈞主席、行禮如儀後報告、略謂行營組織已就緒、吾人今後如能在委長及主任二位長官領導之下、埋頭苦幹、將國事看成家事、將平時看成戰時、小處做起、奉公守法、庶幾不負長官期望與自身使命、次謂委員長到漢後、曾有手諭交主任轉飭、中有數則係關於諸同志體格之鍛鍊、學術之研求、與養成儉樸之風氣者、全體同志應凜遵毋違、末謂明日爲總理逝世十週年紀念日、行營早八時自行紀念典式後、處長以上人員均赴洪山植樹、並照章休假一日、以示追悼、永誌不忘云云、

重慶　（又重慶專電）此間黨政軍聯合紀念週、十一晨九時在蔣行轅舉行、到劉湘、賀國光、謝作民以次中上級工作人員三百餘人、蔣演詞、首述充實國民常識之必要、應從糾正黨國旗之製作使用及黨歌國樂之崇敬做起、次勗各員作事應做到迅速確實、（又電）參謀團據鄧（錫侯）李（其相）報告匪情、待蔣批閱、蔣長駐川、將赴蓉一行、

黔匪化整爲零
分頭竄逃黔東　湘軍分路堵剿

朱毛共匪回竄黔北、自被大軍痛剿後、近已化整爲零、分頭竄逃、昨二十五軍辦事處接該軍參謀處九日來電、報告最近軍情云、共匪回竄黔北後、我軍各部卽分頭圍剿、最近匪化整爲零、分頭逃竄、（一）周（渾元）部自將遵義克復後、現向綏靖湄潭方面推進尾追殘餘、（三）據探報匪軍東竄後、先頭匪部已竄抵思印方面一帶、湘軍陳（光中）王（東原）各部已在銅仁江口布防、分路堵擊、（四）滇軍現派十二團開抵畢節大定各處、準備與我軍聯合圍剿云云、

湘何抵沅督師
王村附近擊潰蕭匪

此間昨接湘何由沅陵來電云、口密、庚辰電悉、健本辰（十日）抵沅陵、據前方報告、章（亮基）師昨（九日）抵王村附近、遇約人槍五千之賀蕭匪部、激戰至今（十日）午、將匪全部擊潰、斬獲頗多、刻正繼續進剿中、餘續聞、何健蒸（十日）酉印、

古巴罷工潮蔓延

（哈伐那十日電）古巴罷工蔓延、亂氛熾熾、政府乃于今日宣布戒嚴、昨夜此間各處時聞槍聲與炸彈聲、但今日則較甯靜、共產黨并學生聯合會與警察衝突之結果死四人、傷八十餘人、所辦鐵路之僱員、今日午後加入罷工、古巴運輸現幾處於停頓狀態中、少數電車與街車、刻仍行駛、電廠已在嚴密防護下、由軍隊管理、古巴總統孟狄太今日發表一文、謂此次罷工、有共產與不忠實之性質、渠不允放棄政權云、古巴各大政黨現皆擁護之、

保險公司付暹王失位賠欵
每年美金四萬元

（巴黎十一日電）暹羅王之遜位、現有一事、頗使世界其他君主見而豔羨者、緣暹羅王曾於數年前投保失位保險、至現在遜位之後、暹王將領取第一批賠款、英法保險公司主事人曾環顧世界各國、見君王失位者頗多、乃定其最高保險美金三百萬爲定制、故暹王所投保者亦相等、其姪阿南大登極、彼卽向保險公司領取賠欵、以後可每年獲美金四萬元、至盡其天年爲止云、

美幣制將告統一

（華盛頓十日電）七月一日到期之一九二〇年二厘息公債券、與一九二六年及一九一八年之二厘息公債券、共六萬萬元、將以抑低美元時所得之餘金償還之、此爲第一次動用此金、查此金儲存之數、共爲六萬萬四千二百萬元、財政部現發行一種金證券、卽以此金作抵、上述債券一日償清、而中央內債法定美國債券有流通特權之規定、亦將于七月廿二日期滿、此後銀行紙幣完全收回、而美國幣制可告統一、銀行紙幣以二月一日所有之上述債券爲担保品者、其數共爲八萬七千六百萬元、約一年內可收回、于是流行于市者、將僅爲聯邦儲備紙幣銀證券及美國紙幣、

金聲

今天選影

聯美發行第一流偵探片

郎那高爾文 担綱主演

女角羅烈達楊 反派名角溫拿奧倫 合演

飛屍

「BULLDOG ERUMMOND」 STRIKE BACK

今天總理逝世紀念日停影

祇影夜場

巴利皇宮舞女

後天眞人做戲登台表演

永漢　明珠

今晚兩院同時放映

美國海空軍大示威作品

海上權威

今天紀念孫總理逝世十週年日場停演。夜場照舊。

映期無多速即光臨

溫拿公司巨片 美國海軍當局全力幫忙攝成

"HERE COMES THE NAVY"

with JAMES CAGNEY PAT O'BRIEN

In Cast of Thousands!

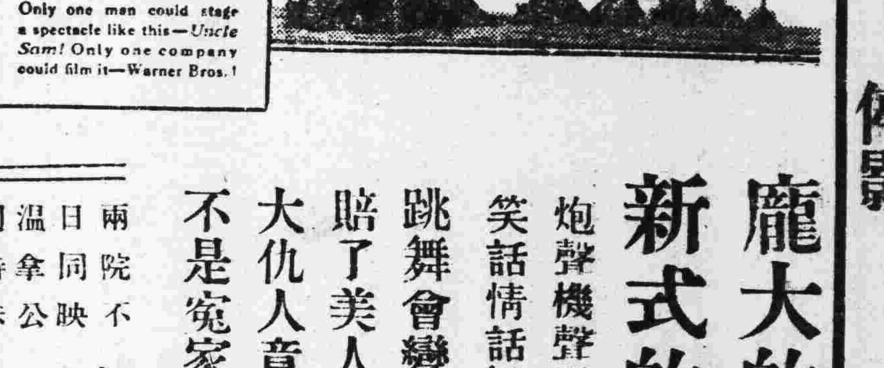

Only one man could stage a spectacle like this—Uncle Sam! Only one company could film it—Warner Bros.!

龐大的艦隊 新式的戰術

炮聲機聲震人耳鼓。笑話情話悅人心懷。

跳舞會變了比武廳 賠了美人又折兵！大仇人竟然作妹夫 不是寃家不聚頭！

兩院不日同映 溫拿公司特殊大名片

月媚花嬌

省立女師招投建築禮堂工程

本校定於民廿四年三月二十三日下午二時在蓮塘路本校當衆開投凡欵投承者希先期來本校總務部取閱章則屆時競投可也 七九第

自來水管理處招投工程

現奉市政府核准修理增步舊水廠小蒸汽泵小煙筒定期於本月十四日下午二時在市府當衆開投凡有意承辦者祈先期來處取閱章程圖則屆時前往投票可也此佈 二六第

廣東省會公安局警士教練所招考學警

本所續招第十五期初級班學警由三月一日起報名至三月卅一日止四月十日考試（在廣州市惠福東路本所）有志投考者速到閱章報名可也此佈 二廿

廣東省會公安局招投膠褳及修理輪船建築等工程

本局現有大帮膠褳脚綁及修理輪船機件船面帆布天遮工廠建築材料建築化糞池清癩池工程等項、定於三月十五日上午十時在庶務股開投如願承辦者希先來局取閱章程屆時投票可也 三第

國立中山大學註冊部通告

查本校第八屆畢業證書（二十三年六月）經奉教育部驗發還、希各生於三月十一日起至三月底止攜同畢業證明書到部換領爲要 九五第

國民革命軍第一集團軍總司令部副官處啓事

本部各種證章因佩用日久遺失頗多現經另行製就四方形藍地淺藍邊甲種証章四種均在正面刊明號數及廿四年七月前有效字樣定於三月十三日起一律換發並將前發圓形甲種乙種長方形藍地紅邊乙種証章長方形藍地水波紋金邊職員証章長方形藍地白邊部隊証章四種長方海棠形職員部隊各種証章均截至三月二十日止作廢此啓 八十第

模範　南關

今天同映

聯華影業公司出品

骨肉之恩

▲旣抱鼓盆之戚，便有失恃之兒，養育劬勞，鞠躬盡瘁，此之謂「骨肉之恩」。

▲身負扁鵲之譽，手握生死之權，舐犢情深，忍痛割子，此之謂「骨肉之恩」。

今天隨券奉贈陳燕燕女士像 書簽乙幀

模範明天放映 愛情顧問

南關明天放映 殺身成仁

中山聲片戲園

祇有今天放映

美高梅百萬金元偉構 絕倫危險怪異文藝巨片

華爾斯比利主演

金銀島

七海縱橫 乘風破萬里驚浪！ 三島縹緲 拔劍奪千年寶藏！

明天換映

主戰英雄

希政府軍向革命軍總攻

同時以飛機向敵後方陣地猛轟

革命軍退守歐戰時德築之戰壕

（典雅十一日電）政府軍于星期在東馬其頓佈置後、乃由賈第利斯將軍下令沿叛軍總部所在之塞里斯附近全陣線取總攻勢、同時並以飛機廿四架、滿載炸彈飛臨敵軍陣線轟聲敵後方陣地、並低飛以機關槍掃射敵軍戰壕、叛衆見衆寡不敵、略事抵禦、即向後退、政府軍乃乘勝進迫、於是叛黨以輕炮隊遏止政府軍、敵主隊則已退入山中、據守歐戰時德意志軍所築之防守工程與戰壕、是日駐雅典英法之軍事隨員、均由希當局准許赴前線觀察、賈第利斯將軍宣稱已獲幾未流血之勝利、但靡費子彈甚夥、蓋政府軍猛轟時、

敵軍已退走

也、政府雖已獲勝、但仍自慎、日者已召一九三三年級空軍後備隊入伍矣、總理查爾達里斯對於此役、曾表示滿意、陸軍次長維杜波洛斯（R.dz.ul.）將軍、謂政府軍之前進、叛軍惟扼守意國所築之堅固防禦工程、取守勢較佳而易抵禦政府軍之總攻云、政府軍在東馬其頓陣線前進之際、政府之飛機曾轟毁八利股島數處之叛軍營房、死傷頗夥、據政府官員聲稱、叛衆總潰敗、僅爲數日間事、并截獲敵方無線電、證明維尼瑞洛斯亦自知所演之劇將閉幕矣、濮拉斯蒂拉斯將軍、乘信乃此次事變之主要總動者、曾由法國加納首途返希行、至意國米蘭因交通梗阻、不能繼進、乃快快復歸加納、據政府

發表之公報

稱、貢第利斯將軍來報、謂政府軍俘敵二百名、獲炮五尊、叛衆所守之陣地、處處被毁、惟日暮時、政府軍已在距塞里斯十哩處遇敵衆之抵抗、政府軍今晨當可入塞里斯、然後將進攻特拉馬與國伐拉、政府軍是役死兩人、傷四人、叛衆傷者甚衆云、

（又雅典路透社電）自政府軍隊宣佈在馬其頓向叛軍開始總攻擊後、雅典及希臘各城市咸爲震驚、蓋在未下總攻擊命令以前、大部份人民猶希望叛黨相率投誠、保政府不至被迫出于武力征勦、以使政府權威受人尊重、合法秩序得見恢復也、總攻擊開始後、政府軍隊已由數次地方渡過斯特魯瑪河、未遭抵抗、在東馬其頓方面、似

有決勝把握

又據海軍參謀部發表公報政府艦隊出其不意、進攻叛軍所佔巡洋艦海利號、開火歷一小時、叛艦大遭損失、政府艦隊嗣即停止發炮、以免擊毁加伐拉來市、嗣後政府艦隊繼續前駛、未遇敵艦云、另據未經徵實之私人消息、則謂有潛水艇六艘、驅逐艦兩艘、已加入叛軍方面、因此叛黨聲勢大增、又謂奧里亞柯（Orliako）地方有騎兵一團、加入叛軍、該地人民已紛紛應徵、投入叛軍、政府開往前線軍力、計有步兵十五營、重炮多挺、馬三千匹、飛機三十架、惟叛軍所築塹壕、

工事甚堅固

且軍火亦甚充足、雙方似均苦于交通不便、據私人消息、政府驅逐艦攻擊海利號、曾開炮三百火、若干海軍軍官現均捐納餉金、以供重建海軍之用、

（雅典十日哈瓦斯電）據本社特派訪員所得消息、希京消息靈通人士以爲政府軍隊在海陸空三方進攻之後、馬其頓省叛黨已失戰志、不日當可決定勝負、塞拉斯叛黨被圍、勢已不支、歸降僅屬時間問題、惟該地後方曾於歐戰時掘有戰壕、叛黨或將利用壕溝、以作困獸之鬥、亦屬可能也、英法兩國陸軍參贊請求往前線觀戰、政府業予准許、

（又巴黎哈瓦斯電）希臘駐法大使波立狄斯頃應埃克西晚報記者訪問、發表談話、謂前總理維尼瑞洛斯並

無眞正理由

遽而發動內戰、禍國殃民、余及余之友人均不勝詫異、此次叛亂對于希臘損失自難數計、然政府與輿論完全一致、則吾人可加以深信、就此次內戰、足証希臘動員計劃、甚爲敏捷、其飛機足以防衛海岸、一旦國際發生危害、足資應付、且巴爾幹協約團結甚爲堅強、此次保加利亞在希臘邊境動員、土耳其隨即在保國邊界增加防軍、巴爾幹協約四國之聯絡一致、可由此証之、且希臘領土完整、有各種和約加以保障、余深信不至因此次內亂引起國際糾紛云、

（又保京專電）保當局已封鎖保希間之邊界、聞邊界希臘方面有十七哨營之守兵、均已逃亡、由保京達塞羅宅加大道上之庫拉重要哨兵亦在其列、又聞希政府之飛機一架、昨日轟擊保里及港內之叛黨、爲軍艦一艘擊落海中、機中三人均得免受死、但登岸時、被敵所俘、叛衆自稱未因飛機之轟擊有所死傷云、

鄂大冶災民待賑

（十一日漢口專電）大冶旱災後、災民二十九萬待賑、黃安災民餓死數千人、

（又南昌專電）全國紅卍字會在贛扶助災民春耕、採按戶散錢辦法、俾災民復耕生息、

平逮捕清華學生

聞有共黨嫌疑

（路透社十一日北平電）平當局決肅清共產黨份子、今日警察會同平市黨部、清晨六時、到清華大學搜查學生宿舍、拘去男生八名、女生二名、聞有共黨嫌疑、解法院訊究、該兩女生一係某中委之女、一係閩海關高級職員之女云、

鐵部籌建武漢橋

（十一日漢口專電）鐵部擬借款建築路長江武漢間大鐵橋、令平漢路局滑粵漢路湘鄂株韶兩段路局研究、此項計劃完成後、所增收入能否如期還本付息、

中政會核定 京地方普通概算

（十一日南京專電）京市廿三年度地方普通概算、經中政會議核定、歲出歲入總數各爲六百六十五萬九千〇七元、又營業概算收支各爲一百廿六萬二千六百〇六元、亦經該會議核准備案、主計處已編成總預算書、呈請國府令交政院提出立院核議公布、國府頃已令政院照辦、

文整會計劃停頓

因無欵無從實施

（十一日北平專電）舊都文物整理實施事務處因經費未撥齊、對各項計劃、迄無具體進行、除財部日前已匯三萬元外、鐵部十一日亦滙三萬元、均暫存銀行、至向銀界借款一節、現尚未商妥、

故都居仁堂失火

（十一日北平專電）中南海居仁堂西首小樓、十一日下午三時因電線突然走火、致燃及天花板、經各消防隊灌救、約十餘分鐘即完全熄滅、因未住人及貯存什物、故無若何損失、

美國考察團過滬

（十一日上海專電）美國商業考察團一行廿三人此次赴遠東考察各地商業情形、已於二月底由美乘胡佛總統輪來華、該輪十一日午五時抵埠、停泊楊樹浦浮筒、全體團員六時半乘接客小輪至海關碼頭登陸遊覽、今十二日上午十一時半原輪赴津濱、定本月底重行來滬、赴平京各地正式考察商業情形、然後經日本返美、

玉田保安隊調防已竣事

馮部已調唐山周部已開入玉田

日忽派炮兵到古北口用意不明

（十一日北平專電）玉田電話、保安第二大隊十一日由玉田城西開、第一大隊及總隊部抵采亭橋後、十一日續向薊縣移動、周毓英部亦開入玉田縣城、維持秩序、此次保安隊換防已完竣、因事前布置周密、秩序甚佳、地方安謐、

（又電）陶尚銘十日晨來平、十一日晨語記者、玉田舊保安隊馮壽彭部六七百人、已調唐山四郊、孫雨臣部調往通州、兩部共編千名、餘均遣散、新保安隊共爲五千、俟于學忠返津後、即可開入戰區、預定灤榆區駐三千、薊密區駐二千、

（又電）古北口日軍永見聯隊、調往承德後、石井已率隊接駐、九日忽又率砲兵百餘名、小山砲卅餘、分乘汽車五十輛抵古、聲稱協助防匪、用意不明、

（又北平專電）陶尚銘談、舊保安隊向東開拔者爲馮壽彭部、現已全部抵唐、向西開拔者爲一二兩隊及特區隊、現一部已達燕郊、一部今日可抵臬池、玉田防務則由周毓英担任、至劉佐周、趙雷兩部、仍駐原防、新保安隊開入戰區、尚未定期、外傳將設保安司令說、余無所聞、報載日人在燕山口越境設立界碑及派遣國際警察事、據查不確、至接收東陵交涉、最近頗有進展、不久可實現、

行政院第二零三次會議

呈請國府褒揚儒林先覺黃節

通過空軍官佐退役俸給規則

（十一日南京專電）政院二〇三次會議提早于十一日午後三時開會、出席汪兆銘、陳紹寬、陳公博、王世杰、陳樹人、汪主席、（甲）報告事項、（一）財孔呈、行銷國內之國產苧索及其他各種國產繩索、應准一律免稅、並定期本年三月十一日起施行、請鑒核備案案、（乙）審查報告事項、（一）實業部呈代理內部部務陶報告奉交審查「實部呈請召集各部會審查各種民業公用事業劃定主管機關」一案、審查意見、一、電車、歸交部主管、二、市內電輪、歸交部主管、三、自來水、歸內部主管、四、煤汽、歸實部主管、五、長途電車、市內公共汽車、歸鐵部主管、六、船舶運輸、歸交部主管、七、航空運輸、歸交部主管、八、其他歸內部主管、當否請鑒核案、決議、通過、（二）汪兼外長教王代理內部部務陶中央古物保委會傅主席委員報告奉交審查「採掘古物規則、古物出境給照規則、外國學術團體或私人參加採掘古物規則各草案」一案、審查結果、經將各項規則草案、酌加修正、請於院會通過後、由院公布通飭施行、並呈報國府備案、檢同修正條文請鑒核案、決議、分別修正通過、（丙）任免事項、（一）汪兼外長呈、駐塔城領事陳德立、駐阿拉木圖領事趙國樑均另有任用、請予免職、另請荐任劉錫章爲駐蘇聯大使館三等秘書、王勁爲駐比利時使館隨員案、決議、通過、（二）交朱呈、本部參事郭心崧另有任用、擬請免職、遺缺請以馬巽充任案、決議、通過、（三）西陲宣化使班禪呈、請任命羅桑央丹爲本署總務處長、旺基諾布爲宣傳處長、劉家駒趙旺爲簡任秘書、王唐羅桑圖丹爲荐任秘書、陳文鑑、羅桑朗嘉、夏慈仁、解永昭、王任邦、汪德爲科長案、決議、通過、（四）軍何呈、請將駐俄使館陸軍中校武官馮陸雲免職、遺缺請以鄧文儀繼任案、決議、通過、（五）滬市長吳呈、本市公安局長文鴻恩因病呈請辭職、擬照准、遺缺請以蔡勁軍繼任案、決議、通過、（丁）討論事項、（一）代理內部部務甘呈准雲南省府咨請設置昆明市、隸屬于省府、並請鑄發該市政府及參議會印信一案、核與市組織法、第三條第二欵規定設市條件相符、擬可准予設置實行、該市協圖請鑒核示遵案、決議、通過、（二）蔡委員元培等呈、爲儒林先覺黃節、志潔行芳、請特予褒揚、並將生平事蹟及著述宣付史館、以勵士風、而彰篤學案、議決、通過、呈請國府、（三）軍何呈奉軍委會制定空軍官佐退役俸給與規則及甲乙等退役俸金額表、請鑒核轉呈公佈施行案、決議、通過、（四）國府訓令、據主計處呈爲編成京市廿三年度地方普通歲入歲出概定總預算書、請發交政院提出立院核議公佈一案、令仰查照辦理案、決議、通過、咨立院、

實部督促 各省設漁業警察

（十一日南京專電）實部近鑑漁業警察規程、雖經頒布、各省尚多未設立、擬督促沿海各省市主管廳局於漁業繁盛區域籌設漁業警察、以維漁區秩序、及保護海面安全、

江寧縣指委宣誓

（十一日南京專電）江甯縣指委李宗黃、彭昭賢、楊一峯、黃如金等十一日在中央大禮堂宣誓、褚民誼監誓、並致訓詞、

永定河水漲決口

（十一日天津專電）永定河水漲、九晨突在韓口鎮決口、淹十三村、秋麥無望、災情慘重、

社論 偉大之死

—爲 總理逝世十周年紀念作—

人生不能無死，死者含生之倫所不能避免之一現象也，亦自然界之一事實也。特所謂死者，乃生者之一種主觀見解，以知覺或意識之消失爲死之象徵，從其本身言，是否爲死，無論何人，不能肯定也；從宇宙之總體觀，是否爲死，亦無論何人，不能肯定也。假定死者真死，而其所死者，亦僅塊然之軀殼耳，仍有不死者在也。古稱不朽有三，曰立德，曰立功，曰立言。雖靈魂之說，未必可信，而三不朽之說，當信而有徵也。蓋人是有動作的，有動作即有歷史。而歷史之長短，則視其人動作之意義與影響爲正比。意義深，影響大者，則其歷史可與天地等壽。若是者，謂之偉大之死。偉大之死，死而不死。我 先總理之死，偉大之死也。其不死者三：

（一）人格不死 所謂人格者，有同一性，有統一性，有不滅性。具此諸性而成之人格，必有一致之言論，一致之行爲，不受環境之支配，不爲威武所屈服，雖備逆之來，而其人格之保持如故。不畏難，不苟安，入汚泥而不染，蹈百死而不辭。此其所以能戰勝一切，而樹獨立之人格也。總理一生行事，蓋若是焉。其人格之所以偉大，足爲今日吾人之模楷，及千百世以下之人模楷者，以此。

（二）精神不死 有此偉大之人格，自有偉大之精神。綜觀 總理一生所顯示吾人者，憂國憂民之精神也，反抗異族統治之精神也，與惡劣環境奮鬪之精神也，與帝國主義掙扎之精神也，與軍閥及叛逆決戰之精神也，與部屬及同志共甘苦之精神也。他如，不屈不撓之精神，不貪財不畏死之精神，皆足令吾人謳歌崇拜，而使鄙夫廉，懦夫立者。凡此大無畏之精神，雖與天地相終古可也。是 總理之精神不死矣。

（三）主義不死 具此人格與精神乃能成其博大精深之主義—三民主義。總理之三民主義雖不無採取泰西學說之處，然實 總理內察國情，外觀國際趨勢，容納古今至善至當之政治原理而精心出之者。不獨融貫西洋學說，且亦含有我國文化之精神。用能引起吾黨同志之服膺，及全國人民之信從，而促國民革命之逐漸成功。即懷疑 總理者，及反對 總理者，對我 總理之主義亦不敢不致相當之敬意。以 總理之主義，澈古澈今，實有不可磨滅之價值在也。

雖然，總理之人格，精神與主義固不死矣，則以此不死之人格，精神，及主義，引導吾人，進行革命，事本甚易。然至今日革命仍不能謂成功者，則以吾黨同志中尚有不能認識 總理之人格，甚且有違背 總理之精神，曲解 總理之主義者，此革命之所以愈革而國愈不國也。嗚呼！總理往矣！耳提面命之不可能矣！然 總理之人格，精神與主義，猶可作吾人之南針，爲吾人之燈塔。苟吾黨同志不自暴自棄，則請自今日紀念 總理逝世之日始，以 總理之人格，精神及主義爲模範，爲目標，而奮勇，而努力，固不難從斷港絕潢中，求一出路也。

我抗議蘇俄出售東路

抗議書聲明該路非法賣買無效
昨已電令顏使正式遞交俄政府
並將發聲明書俾各國明瞭眞相

（十一日南京專電）醞釀已久之東路非法買賣事件、見竟成爲事實、其協定草案、業已商妥、即定十二日下午在日本外務省由廣田與蘇聯大使優涅列夫、及僞滿公司丁逆士源舉行簽字、正式蓋印簽字亦已決定、仍在日本舉行、此後該路權利、已不復爲我所有、我外部對此非法舉動、早予密切注意、茲接該路確報、我外部已決向蘇俄提出嚴重抗議、聲明該項非法買賣之無效、而保留我國合法之權益、抗議書已繕就、于十一日下午五時正式發表、并即電令我駐俄大使顏惠慶正式遞交俄政府、我方爲使世界明瞭蘇俄此舉之非法、保留我國之主權起見、除向蘇俄嚴重抗議外、并決發表聲明、該項聲明書刻正着手草擬、日內即可提出、至該項抗議書內容、係列指俄方非法之點、大要可分、（一）該路爲中俄合辦、在未得中政府之同意前、不能擅作任何處分、（二）僞國係日本一手武力所造成之僞組織、根本無該國之存在、中國政府在武力侵佔之下、僅暫時的不能行使主權、但其一切主權、仍永久屬于中國、當東北事變後、中國即已聲明保留在案、（三）俄國亦爲國聯會員國之一、國聯所決議、不承認僞原則、當然有遵守之義務、今俄國不顧一切、擅將該路出賣、顯爲非法、至我方對日本方面、因蘇俄出賣該路實以僞滿爲對手、日本僅處調人地位、故我方僅對蘇俄單獨抗議、不向日本抗議、

外部表示意見

（又南京專電）關于保留非法買賣之草約今日開將簽字、我國全國人民對于此事極端注意、頃據外部負責人員談稱、中東鐵路係由我國供給一部分資本、特許設于我國領域以內、民國十三年五月卅一日我國與蘇聯簽訂之中俄協定、指明中東路爲兩國共同經營之商業性質的企業、且復明白規定該路之前途、祇能由中蘇兩國取決、不許第三者干涉、乃前年春間、忽聞蘇俄有提議出售中東路之消息、本部當經電令我國駐日蘇兩國使館調查實情、迨出售消息証實、又電駐蘇使館向蘇聯政府提示蘇俄在法律上對我方所負之義務、迭經顏大使向蘇聯外部嚴重交涉、蘇方終無明確表示、本部鑒于情勢緊迫、復于廿二年五月九日正式發表宣言、根據蘇俄協定、聲明祇有中俄兩國何以處理中東路之前途、如有違反協定之任何行爲、我方不承認等語、乃蘇聯當局毫不反省、且以爲我方在事實上既不能與蘇聯共管中東路、即已喪失我方所根據之中俄協定規定之權利云、此種不顧法律事實之聲明、我方自不承認、爰于同年五月十四日根據協定、歷舉法律政治上之理由、向蘇聯作正式嚴重之抗議、乃蘇聯政府依然不理、出售之議、且進行無已、並與第三者議定在東京會商、本部有再提第二次抗議、重申條約上之權利、但蘇聯政府、以售路爲其既定政策、絕不因我方之反對而停止進行、現在中東路非法買賣協定將行簽字、本部刻已電令顏大使向蘇聯政府再提抗議、聲明蘇聯出售中東路之舉、我方認爲不合法、而無任何之拘束力、所有中國在東路之一切權益、絕不因此種非法買賣而受絲毫之影響、中國對中東路之一切權利、仍予保留云云、

英人別有見解

（又路透社倫敦電）俄售賣中東鐵路今日簽字消息傳至倫敦、各界非常注意、路透記者今日向各方詢以對此事件之意見、一般商人對蘇俄出售中東路表示滿意、謂將可增加日俄關係、增進遠東和平、蘇俄亦同樣表示欣幸、謂解決中東鐵路問題、有袪除日俄糾紛之可能、蘇俄現狀比一年以前較爲安寧、因日本黷武主意以往對俄表示不滿、今該鐵路問題解決、則今後日俄關係必臻友睦、英實業協會派赴東三省商業考察團亦表滿意、因數月來、該路未解決、頗引爲憂慮、不獨日俄間受此影響、即各國與俄有商業關係者亦受影響、一般商人相信蘇俄售路後、即可向英購買大帮貨品、認爲可增加英國與蘇俄商業、但一般觀察家謂售路并非根本解決、遠東問題與日俄中日之問題無甚關係、現在之視線係集中遠東問題、英對遠東特別注意云、（又路透社倫敦電）此間官方對蘇俄出售中東鐵路事件、認與英無直接關係、無意見表示、

滬工部局 增加日董問題

日僑分緩急兩派 因意見不同分裂

（十一日上海專電）上海關於增加日董及工部局日職員、日僑各團體運日召開會議討論、緩進與急進兩派完全分裂、急進派力主增選日董一名、以日警管理虹口一帶、並干涉越界築路交涉、日商聯合會及對工部局交涉委員會即爲急進派勢力所包攬、現任日董中岡本等則係穩健主張之緩進派、兩派互相軋轢、市董選舉在即、而尚未決定一致態度、岡本突於昨日表示辭去董事職、不願再次被選、岡本與中新紗廠拍賣問題有關、頗被日僑指責、故決辭去云、

各地紀念 總理逝世

停止娛樂下半旗 并舉行植樹典禮

（十一日南京專電）十二日總理逝世紀念、其紀念辦法、已由中常會決定、十二日晨八時在中央黨部與國府合併舉行紀念儀式、九時全體中委在陵園行謁陵禮、十時參加中山文化教館紀念、中央秘書處刻已通知各方、並飭即佈置一切、十一日晚均已就緒、（又電）中山文化教育館定十二日晨十時舉行成立二週年紀念、暨新館落成典禮、將由該館理事長孫科主席、並報告工作概況、中央代表居正、林主席、王教長均將親臨致詞、（又電）十二日爲總理逝世十週年紀念日、市黨部定明晨九時召集紀念大會、函各機關團體、各派代表參加、是日停止娛樂宴會、并懸半旗、以誌哀忱、（又長沙專電）三月十二日爲植樹節、湘各界在經武門外公共體育場舉行植樹典禮、（又北平專電）十二日爲總理逝世十週年紀念、平市各機關定九時在西山碧雲寺舉行紀念會、同時各界亦在先農壇舉行植樹典禮、（又南京專電）金大定十二日晨舉行總理逝世十週紀念、該校已請陳立夫出席演講、（又電）首都本年造林運動十一日爲宣傳週第一日、各影戲院每週放影宣傳標語、各報同出專刊、實部本澤署長譚熙鴻並于晨十時在中央廣播電台演講造林運動之意義、京市黨部並飭各級黨部組宣傳隊在各街市宣傳、現各機關團體向造林會通知、參加十二日午植樹禮者、計有一零六處之多、造林委會已將樹苗預備完竣、植樹儀式定十二日午二時在孝陵衛舉行、並已推定實長陳公博主席、下午七時由實次谷正綱作造林廣播演講、並由飛機散放傳單、中政校設附蒙藏校學生組宣傳隊赴京市附近農村演講、（又電）立院紀念總理逝世、除于十一日晨紀念週由立委姚傳法講造林意義外、并召集全體立委、定十二日晨在院開會、藉誌哀悼、孫院長已指定立委劉盥訓出席該會講總理事略、又監院亦定十二日晨召集全體監委在院開會紀念、（又重慶專電）本市定十二日午在近郊大田灣市立中學舉行植樹典禮、

阮玲玉昨大殮

有影迷觀遺容後 仰藥自殺已垂危

（十一日上海專電）阮玲玉於十一日大殮、瞻仰遺容者逾三萬人、銅棺值千七百五十兩、有電影迷夏姓婦於觀阮之遺容後、仰藥自殺、垂危、（又電）自阮玲玉自殺後、社會哄動、九日往膠州路萬國殯儀館要求瞻慕遺容者已不下數千人、十日自晨至午、寂寞淒清之膠州路上、竟成肩摩接踵之象、該管捕房并特派警員、在該館門前維持秩序、大廳門前雖備有簽名簿、因人衆已無法簽名、至上午十一時起、至傍晚治喪處輪流檢點人數、計已達一萬七千人、據該處負責人稱、兩日來前往瞻慕遺容者、不下六萬人、和計今日尚有四小時公開瞻慕遺容機會、當共達十萬人以上、阮遺體于十一日下午三時入殮、係採用該館特備之銅棺、燦爛作銀白色、不日即將卜葬、

英美將單獨對華貸款

英使昨由平晉京接洽國際借款問題

（倫敦十一日電）據此間外交界之觀察、謂倘日軍不願與各國聯同對華貸款者、英美兩國將單獨爲之、（又華盛頓電）據此間之時局觀察家預測各國將或須查察中國之貧乏之程度若何、始定其所需之債額多少、上海各中文報均反對中國借外債、指爲此實可不必者云、（又倫敦電）此間可靠方面十日表示、日本將不願參加國際對華投資計劃、則英美兩國將自行對華貸款之意見仍無從捉摸、惟接近政府者表示、此事目下正在詳細研究中、而中美日三國亦在切實接洽云、（又南京專電）據財政部某要員談、連日國外盛傳我國將採用虛金本位制、政府對此認爲無稽、且根本無此意向、外傳多係揣測、不足置信云、

英美日三使將在滬會商

美使擬日內南下

（又上海專電）英使賈德幹十一日偕其夫人及華文參贊台克滿離平入京、美使詹森亦擬於日內南下、英美兩使此次南下目的、除晉謁中央外交當局有所商談外、並將在滬與日使有吉面商國際共同貸款問題、現各方對英美日三公使會商、均予以深切注意、（又電）英使賈德幹十一日由平返京、除拜會我當局外、並接洽國際借款及在京設使館辦事處事、又英美日使將在滬會商對華貸款、

日使下月初返國

（又上海專電 日使有吉定沁月三日返國、將於五月初與外相廣田來華、（又電）據日使館十一日傳出消息、有吉公使現已改定下月三日乘海丸回日、並已將其啓程日期電告日外務省、日本宣告脫離國聯、即將於有吉返日後決定應付態度、廣田爲集思廣益起見、特令各地使館具報告書、限於月底送達東京外務省、（又電）新任日使館駐滬武官磯谷、定下月十日來滬履新、

蔣作賓亦將返國

（又上海專電）我國駐日公使蔣作賓、將于下月初旬回國、向中央報告（一）二年來在日之工作、（二）王寵惠抵東京與日本各朝野會晤之詳細經過及王氏對日本對華態度之觀察、（三）與政府各要人會商中日外交之我方應取態度及途徑等、蔣氏在國內不多逗留、公畢後即須任返、（又東京專電）李擇一渡日、頗受日方各界熱烈歡迎、李於抵日後、特赴伊勢神宮參拜、取途下關赴東京、寓帝國飯店、有留學生多人赴訪、李拒絕接見、行前頗爲秘密、惟日方各報連日載有李氏談話發表、高唱中日親善、日外相廣田將在霞關外相邸舉行盛大宴會、歡迎李氏、予以國賓禮優待云、

救濟金融之進行

（又上海專電）關於救濟市面金融問題、日前曾由孔祥熙召集黨政商各界會商辦法、已決定一種自動救濟之原則、由各關係方面分別詳細研究辦法、茲悉除黨政方面吳鐵城于最近期內召集會議外、紗業方面定十二日開會、商會方面則將召集聯席會議、據孔祥熙表示、關於救濟市面問題、殊非簡單之言語所能述竣、且現已分令黨政商各界分別研究辦法中、俟接到各關係方面討論之報告後、再定期開會、續商一切、（又電）近傳外商銀行因現銀出口後、至支付無由、各銀行雖有發行新鈔之意、但因我國銀行界實行暗記券之關係、至外商銀行感受發行之困難、按我國銀行近來採用暗記券之方法發行鈔票、承受代發之銀行或錢莊、例有應用之享受、但外商銀行則不欲照例辦理、我國行莊勢必拒絕發行、即外商銀行能在支付欵項時發出之新鈔票、而轉入我國行莊之時、亦必以鈔易現、故勢難發行、至于我國當局對于私家銀行、原可徵收鈔票稅以限制之、但外商受庇于領事裁判權之下、能否遵行、亦一疑問云、

意軍續開東非

並載去大批軍械

（羅馬十日哈瓦斯電）汽船拉古拿號載軍官士兵馬匹及軍器本日由加達奈港啓碇駛往東非洲、另一汽船阿根廷號亦載軍官士兵一千一百名、由那勒斯港駛出、啓碇時人民熱烈歡送、該船中途將在非洲意屬里比亞之脫利波利港及巴第亞港暫停、以便搭載士兵三百名駛往東非洲、以里特里亞之瑪薩華港、又加維挪拿地方駐軍一師中尚有隊伍五將陸續開至那不勒斯港候船出發、此外機關槍隊一營、砲隊若干連及輔助軍隊一營、將於明日由比斯多亞法羅倫士加斯帝利奧奈及弗沃朗蒂諾各地啓程前往非洲、

歐金本位國家

討論應付金鎊跌價

（瑞士十日哈瓦斯電）歐洲金本位集團各國中央銀行總裁、頃在此間集會、討論英鎊跌落所造成之局勢、並擬在假期中召集金本位國家舉行會議、（又比京哈瓦斯電）國務總理塞尼斯定于三月十八日前往巴黎、與法國佛蘭亭總理會晤、比利時民族報申說比法兩國未來談話、關係至爲重要、蓋以對于英鎊連續跌落所造成之局勢、金本位集團國家將實行互相聯繫、以資應付故也、該報主張義法比荷四國結成聯合陣線、謂否則各該國家將被一一擊敗、該報又謂由貨幣跌落國家輸入之貨物、若僅徵收匯兌調節稅收以抵制、殊歎未足、當將與此項國家所訂立之商約連最惠國條文在內、一併宣告廢止、最後比利時民族報謂塞尼斯與佛蘭亭、對於未來幣制會議討論穩定貨幣一事、亦將加以討論、（又里昂專電）法總理佛蘭亭今日在此聲稱、法政府目的在避免可以成外幣低減之各種勢力、以免法國輸出爲之擾亂、法政府固不能左右他國之貨幣政策、惟法國政策可制止外貨之輸入、法蘭西銀行近所採行之計劃、欲創立短期債欵之市場、以銷釋或減值之危害、訾議者指此爲通貨膨脹之舉動、實爲荒謬、蓋法蘭西銀行亦存有現金、對于目前鈔票發行額總加一倍、亦足以保障之也、

法答覆德 中歐公約內容

（巴黎十日電）一月間法意所建議之中歐不干涉公約、德政府曾請法政府以更詳盡之消息、茲已由法政府以復文送交德大使署、于是此舉已進一步矣、覆文內容尚未公布、按所議締結之中歐公約、其主要點如下、（一）由舊日奧匈帝國與在其地成立之新國締結關于界線與不干涉之公約、（二）法意兩國締結會商議定書、遇奧國獨立受危險時、彼此應相會商、（三）應邀請德匈捷克南斯拉夫波蘭羅馬尼亞加入該公約、

義軍一度陷方正縣城

日僞大隊往救援時義軍已棄城而去
哈什公路沿線亦發現義軍交通斷絕

（十一日哈爾濱專電）自八日晚起、大批義軍突將方正縣城大舉包圍、與日僞軍發生劇戰、直至九日晚、已將該城佔領、義軍全部四百餘人入城、日僞軍狼狽退出、因昨日來之炮戰甚劇、城內四處火光甚熾、縣城爲火所燒、日僞軍警當局聞訊、派大隊往救援、（又電）哈爾濱東方約四十餘里之松花江南岸方正縣城、被義軍六百襲擊、九日下午十一時半卒失守、即與延壽方面出動之僞軍苦戰、義軍以得城無所用、于十日午前四時始將縣城放棄、（又電）五常警察因勾結拉濱路沿線義軍嫌疑、已被僞軍當局拘押、（又天津專電）哈埠訊、近有大批義軍出現于哈埠至佳木斯公路沿線、該路交通全被阻斷、三月六日有貨車三輛、在依蘭附近被刼、擄去日人一名、俄人及華人各三名、另有貨車七輛、亦遭同樣運命、所有乘客、均被俘去、近數日內、該路貨車及客車之被俘去者、不下卅餘輛、致全路交通爲之停頓、

養陰丸功用主要

提神 除痰 治癆 固氣 止痾 養陰
健胃 潤肺 理咳 補血 止嘔 生津

氣香味甜無論男女老幼孕婦產婦隨時可服每盒定價五角遠方函購郵票可作代價

國內經理略列

南京 天津 榆關
濟南 長沙 北平 成都 安慶
西安 貴州 上海 開封 南寧
漢口 南昌 雲南 福建 浙江
南北洋大城市
本省各縣市鎮均有代售

世界著名北京種鴨出售

本場有北京純種鴨番鴨欲購種鴨雜鴨種蛋繁殖或肉鴨嘗試者請到大涌口東濠埠華強北京鴨場接洽價錢克己 通訊處本市西濠口寶順街啓 新號 大涌口坑口鄉培記 五二五單

廣州台山公會定期選舉及徵求會員通告

本會定期四月十四日正午十二時在維新北路本會舉行選舉第二屆董事凡我會員務希於三月卅一日前來會繳費登記本邑同鄉如願入會凡年在二十歲以上者無論男女統希於三月廿一日前來會登記入會其去年已繳費登記各會員現仍有效但須將繳收據向經手人轉換新收據一律憑新收據換票選舉該收據如有遺失可來會報明俟查實補發爲妥 二十二單

陸軍第三軍司令部通告

爲通告事查本軍前以補充部隊缺額令准並派出招募員馮樹功唐兀卿溫又新蕭志雲李玉廷孫傑如張松年寺七員分赴西北江及南路各地招募仕案現補充完竣亟應結束除分飭停募並將各該員等委任同時註銷並先後據各該招募員呈報業已遵令結束完竣及分別呈報外特登報周知 二二三單

腦病

袁國華醫師療腦病專醫由腦病所生各症如
頭痛 頭刺 頭暈 腦脹 耳鳴 耳聾
惡夢 失眠 心跳 氣喘 工作 疲倦
缺乏 記憶 神經 衰弱 發羊 吊病
精神 恍惚 驚慌 懷疑 癲狂 譫語
澈底治療 根本痊愈 廉而有徵
時間：上午九点至下午五点星期例假照常 診所：太平北路弍弍壹號卽狀元坊口對面
衛生局檢驗証四七六號

巴黎大學花柳專科 男女醫師李同仁 李達權

法國里昂大學外科專門 皮膚

透熱電療白濁白帶之效爲有科學智識者所深知既不傷身復無痛苦成績既著假冒漸多故患者須認眞辨明電時覺全身溫暖舒適而絕無絲毫震動數次可以全愈者方非假偃並備有紫外光赤光顯微鏡針射治療花柳濁帶各期梅毒皮膚外科雜症太平南路卅號電話一五壹弍弍核驗証第二號

必達治咳水

咳嗽非難治之症難在無可靠之藥試問市上咳藥敢公開贈試復得醫生採用並聯函証明確有實効者除（必達治咳水）外還有何種？

第一劑飲處太平南六十七號
第二劑飲處高第街中一百零八號
太平行 誠記號

香港嘉齡大藥房出品之「必達治咳水」對於傷風感冒哮喘新久咳嗽各種呼吸器病均能奏效經呈衛生局化驗准予註冊行世以來極爲患者所樂用現由本市太平南路嘉齡行總經理醫師等試用有素特爲公開介紹

陳懽備 鄒瑩之 黃燧綱
任頌勳 薛挺華 方少儒
任警魂 李奔才 萧中
何旋明 吳順天 余仲益
黃鴻恩 黃啟康 梁若熙
徐日新 許和良 伍倫光
王煥光 鄭端芝 林浩

何利田大醫師

花柳皮膚專科 痛後檢驗証明
專醫 花柳 白濁白帶 針藥
地址 惠愛東路二一六號二樓華佗醫社（卽長塘街口衛生局核驗証第三十二號）

海珠戲院即演 玉堂春

（當代紅伶）

戲劇……藝術化 劍曲……平民化 詞曲……大衆化 佈景……時代化 藝員……平津化 表演……電影化

謝醒儂 袁仕驤 葉弗弱 羅品超 陳錦棠 麥炳榮 新周瑜林 凌霄影 梁冠南

日夜依時開演 藝員決不瓜代 如有欺台情弊 分價如數奉回

三月十二日（二月初九）（夜）先演六國大封相 新劇烈火冶香魂
三月十四日（二月初十）（日）諧艷劇……美人王 （夜）新劇月夜走金鏞
三月十五日（二月十一）（日）歷史劇……綠牡丹 （夜）新劇二箭定天山
三月十六日（二月十二）（日）三國史劇……呂布 （夜）新劇……血染銅宮
三月十七日（二月十三）（日）歷史劇天下第一關 （夜）新劇七虎渡金灘

法國巴黎大學醫學博士羅廣庭醫師

巴黎大學醫學院全科醫師 巴黎保和醫院[illegible] 歷任光華醫學院外科教授外科主任 專醫外科一切不美觀疤痕缺唇痣痕
醫務所 新址太平南路四十五號新華書局對面 增設光漢留醫房 舍電話一六一四一 （衛生局核驗第一四號二十號）

廣州城西方便醫院登記選舉通告

本院定期三月一日開始收登記同人登記月底截止每人年捐六元繳收條到領選舉票準四月十日投票選舉廿四年董事希踴躍登記爲荷 〇二三五

大德聲片戲院

院址華華南路 電話一二六九八

明日放映 全部對話有聲最新戰爭巨片

前線十萬

〈許可証號字第二十六號〉 券期價二毫四毫五毫七毫

下期二月十五日放映 非常恐怖駭人聽聞驚險名片

空廈飛屍

不日放映 猛獸片（泰山之子）

中山聲片戲園

自動電話一二九二四號

今天 總理逝世十週紀念 日場停映誌哀 夜場照常映

金銀島

祇此半天 勿失機會

明天換映

主戰英雄

魯意士東主演

中華有聲影院

西濠二馬路 電話一一〇〇二八

今日特別舉行雙料娛樂 潘霞其妹文等餘同聲貢歌 文興艷潘娟十八人登台獻舞 並加配樂唱歌聲片

薔薇之歌

（許可証號字第四十一號）

下期全部粵語對話歌唱 〈新靚就最近心血結晶〉

昨日之歌

李綺年女士成功作

新華有聲影院

惠愛中路小馬站前 電話一六六〇六號

今日放映聯華公司巨片 〈陳燕燕梁賽珍張翼合演〉

蛇蝎美人

（只）（有）（今）（天）

明天放映香港大觀公司出品 〈全部粵語對白粵曲歌唱〉

昨日之歌

新靚就李綺年合演 趙樹燊編劇兼導演

今日開始定券

九如[illegible]

即日放映 溫公司巨片是國際界對空軍的示 拿美片海軍世作品

海上權威

占格·奥連·歌利史活三合 士尼柏·勃羅亞·超星演

〈許可証號字第四十四號〉

下期十四換影 環球公司科學恐怖離奇新片

科學神醫

明珠聲片影院

長堤海珠新 自動電話一一二〇七一

即映美國海軍總動員士尼占格新作最傑

海上權威

昨日場座滿 今天特請早 別臨

勿忘十四換映全部血戰社會寫眞巨片

殲仇壯志

西濠大新天台游樂場

三月十二日

粵劇場（日）停……演 （夜）紅袍添香 李克用之妻
特別劇場（日）演 四集孟麗君（夜）演
新派劇場（日）演 薄命情鄉廿作者（夜）演
影戲場 九曲橋（下卷）
雜技場 少林武師 女子走鋼線
跳舞場 廣州名媛跳舞 粉脂香逼人欲醉曲線美妙印入心靈

惠愛大新游樂場

三月十二日

粵劇場 演樓新新劇 演絕新劇 （日）停……演 （夜）憐香客二本
主要角 新丁香耀 梁少亨 尤聲鴻 麥嘯風 周少佳 蘇文俠
特別場 演梨花幻歌技舞團 人面桃花 小麻雀 雙吊子 美人島 飛飛舞 戀愛學校 花魁女
影戲場 神經偵探

預告

西堤聲片戲院

西堤馬路 電話一二〇〇一

國歷三月十二日至十三日放映 歐戰烈劇寫實戰爭巨片

世界大屠殺

此片各國政府今保留公諸世一十從戰分地場皆實取得攝於來

〈許可証號字第六十八號〉

下期放映 〈霍七最新歌舞巨片〉

萬花園

中國聲片戲園

自動電話一二九二五號

是日 總理逝世十週紀念 日場停映誌哀 夜場仍映

飛燕驚鴻

明天換映

救美英雄

新國民戲院

卜九南路 電話一六四十號

今天放映 溫百金宮秘多絲里傑 拿萬元閣史羅斯奧作

法宮武后

武荒淫淋漓法盡穢不遏 后淫亂致宮闈堪視

下期一映民族第八品出愁慘淚傷心流片

孽海遺恨

天星有聲戲院

〈許可証號字第廿九號〉

國歷三月十日至十二日放映 堂皇瑰麗 趣妙 歌舞片 佐治威 主幹作

萬花園

下期三月十三日至十四日放映 開天闢地 偉大 歷史 戰爭 巨片 萊夫 傑演 藝作

南北美戰史

原名「民族之誕生」

[illegible]

國曆三月十一日兩院同時放映 聯華公司超特出品

倫理巨片

骨肉之恩

陳燕燕 鄭君里 徐維邦 合演 （奉送書籤，送完卽止）

下期 愛情顧問 南關下期 捨身成仁

地方

台山開發上下川兩島
擬將該兩島闢為商港
先派測量隊前往測勘

台山縣屬上下川地方、係兩個海島、孤立汪洋浩瀚中、為洋海交通要道、外國教士來廣東傳教、最初即在該島登岸、現台山縣政府擬將該兩島闢為商港、以興地利、現先由縣組織測量隊、分組前往將兩島地勢山川出地及附近海道深淺、分別實地測勘、預定三個月竣事、然後根據測量所得、計劃開發、

空防辦事處成立
惠辦事處徵求團員
寶安陵水

廣東空防救國十八團、為集捐巨款協助政府建設空防、故自成立總辦事處以來、積極策動各縣設立辦事處、計截至最近止、廣東九十四縣中、已成立空防分團辦事處者達七十餘縣、其餘尚未成立者、刻正紛紛組織、茲據總辦事處消息、寶安及瓊屬之陵水縣、昨亦已先後成立辦事處、寶安縣辦事處主任委員陳炯章、委員許子由、何埗泉、文懷西、溫瀛鳳、係三月二日成立、陵水縣辦事處主任委員翁詩言、委員林祖祺、歐紀訓、張應造、崔銘、係二月廿八日成立、

又惠陽空防救國十八團辦事處、本月九日上午十一時開第七次會議、決議事項如下、(一)關于一月份收支數目、應如何核銷案、(決議)油印分發各委員審核、(二)關于總辦事處電飭限于四月底止、須將徵集團員工作辦竣、以固空防案(決議)照辦、并派員赴各區督促迅速成立分處、暨徵求團員、至各員使費、實報實銷、應派人員由主任委員臨時指定、

惠劃定植樹地點
用具由各團體自備

惠陽縣政府現以植樹節日已屆、所有樹苗、經飭縣立及第一區兩苗圃供給、至各機關植樹地點、亦已劃定、(第三軍部)半湖門左右沿埋馬路一帶、(縣政府)永福寺背山林場、(縣黨部)(法院)(參議會)(公路處)(教育會)(一區公安分局)(商會)(工會)西湖邊泗週山一帶、(縣編練處)泗洲塔及軍路兩旁、(三中學校)本校附近一帶、(一區公所)朝云墓一帶(縣立區立學校)獅山一帶、其植樹器具、由各機關團體自備、植樹後、則由該機關團體負責灌溉云、

接辦瓊崖交通處
擬著手修築公路
瓊綏署派員

省府日前第三六二次會議議決、裁撤瓊崖撫黎專員公署、撫黎事宜交由民政廳辦理、交通處則交由瓊崖綏靖委員辦理、查交通處朱主任奉命後、當即飭屬辦理交代、并呈請許綏靖委員廷杰派員接收、許委員據呈後、當經派定該署上校秘書陳薰交通處代主任、少校科員黃成鋼為總務科長、已於昨日接收、至整理計劃、現正在草擬中、聞許委員以西路損壞不堪、路面凹凸不平、擬先將該路修築以利交通云、

兩陽縣界已劃定
依照民廳所定界線

陽春方縣長乃斌于七日偕同縣參議會議長劉顯沂、縣黨部執委李君振、赴六區綸水、會同陽江縣長李伯振等勘劃春江兩縣界線、查方縣長劉議長等到達綸水後、會同李縣長等勘明依照民廳原定界線、以息紛爭、是晚九時方縣長偕同劉議長等專車回城、祇留自治科長張聲宜建設局長陳俊秀及技士鄭裕時等、於翌日會同陽江建設局長譚韶、技士韓汝錦、將民廳原定縣界詳細劃明之後、始行返府報告、

廉江縣裁撤窰捐

財政廳昨據廉江縣長林世恩呈稱、現縣參議會議決裁撤窰捐、關於農校經費、呈請財政廳及育廳籌撥等議在案、理合備文呈報鈞廳察核等情、區廳長據此、昨經指令准予備案、至于該縣農校經費則准由庫支付云云、

請禁用神方治病
函縣府照案執行
河源參會通過

河源縣參議會第二屆參議第二次全體會議所議決各案、閉會後、由議長加以整理、查阮參議員照容提議、禁止神巫開方治病、以重人命一案、於九日函送縣府照案執行、原案如下、查我邑神巫、多有假借神怪、開方治病、藥性未明、寒熱互用、一般無知婦女、迷信性成、往往為其所惑、視如仙方、服之不疑、則殺人易於反掌、更有甚者、雖延醫診治、亦棄置醫方而不用、反瞞却醫師、暗投神方、浸至病勢日劇、則又隱諱不言、弄至醫師束手、無所適從、苟遇模棱兩可之庸醫、遂以前方錯誤、大反前劑、變涼為熱、因此釀成輕病變重、重病至死者、不知凡幾、基上理由、若不嚴行禁止、貽害人羣、實非淺鮮、本席有見及此、用敢提案、請付公決、(辦法)請由縣府佈告嚴禁、如有假借神怪、設壇惑衆、開方治病者、飭各區鄉鎮公所、嚴厲禁止、倘有違抗、准將該神巫拿解究辦、以絕巫風、而重人命、(決議)照案通過、

建築龍川段橋樑
江上用船隻接駁
東路省道第二幹線

東路省道第二幹線為東區孔道、路經龍川地方、中隔東江上游一水、致截斷各路銜接、其于交通上之防碍、殊為重大、東區綏靖公署、為免除此種防碍計、經派工程隊前往調查、俾便建築橋樑、惟查得工程浩大、非一朝一夕所可完成、為解決目前困難、以資權用、該橋樑係從兩岸碼頭築起、至水勢止、釘以兩行木柱、中央以厚板、成二平行軌道、在河身上、則以特製之駁船接駁、車輛往來時、可將車道上駛入駁船、由駁船載至對岸、而爬上道路、如此則不致阻礙交通、而免搭客上下轉搭之苦、現該橋樑、已着手築造、不日即可完成云、

汕籌備上丁祭孔
中小學生亦定期致祭

汕訊、汕頭每歲春秋上丁上戊日致祭孔子及關岳二聖、前經辦理有案、昨日市府以本年仲春上丁日致祭孔聖、為本月十二日、自應遵照於是日昧爽(三時)在崎碌孔廟致祭、特呈報東區綏靖公署、請李委員揚敬為正獻官、函請張師長瑞貴吳委員梓芳鄒院長耀川為分獻官、并分函各機關及分令所屬屆時派員參加、至公私立中小學校、暨師範補習等校、亦經另定致祭時間、分令各校知照、計是日上午七時至九時為中學致祭、九時至十一時為小學致祭、至祀關岳二聖、日間再行分函各機關、及分令所屬知照、

潮安五區擄劫案
被擄去共十人

本月六日、潮安縣屬第五區中江鄉井美村發生擄劫案、被擄者達十人之多、茲將經過情形、詳誌如下、查井美村為第五區江東都之一小村、於中江鄉公所管轄、接近澄屬連陽地方本屬不靖、惟近兩年來、向無何種巨變、故鄉人對於防盜、漸形疏懈、本月六日、該村循例遊神、并于村中井美學校門前、演劇助興、在偏僻小村、演劇固甚希罕、故該村一般居民、咸乘此時宰牲宴客、附近鄉村人士、多往觀光、頗有一番熱鬧情況、祇存是夜該村各方柵門、均加關鎖、祇存一門、以供遊客出入、並派第五區公安分局分駐所警長一名、警兵二名、各攜槍枝、巡村保護、本村後備隊數人、則在劇場維持秩序、此則事前該村署事防範之情形也、該村有住民劉賢名者、其父兄開設商店於急水市、過去生意頗佳、家尚小康、但連年經濟恐慌、商情凋敝、雖設有商店數間、但外強中乾、經濟已形拮据、賢名自畢業中學後、被該鄉各村舉為中江鄉正鄉長、前有匪徒致函其家、嚇借鉅款、劉以家已中落、自忖與人無尤、故漠置之、不加注意、迨近日鄉中演劇、劉亦不免有賓客應酬之事、故於其家左近之二房祠、招待親朋戚友、是日第五區各區鄉長、多至劉家、是夜祠中點有大光燈、輝皇照耀、濟濟一堂、極一時之盛、迨夜間十時許、賓客倦遊、多歸祠中休憩、一正聚首閒談、忽門外有喧嚷之聲噪耳、劉等以為係屬劇場滋事走來報告者、故有數人、奔出觀看、該區縣參議員莊利用等、亦在席間、陡覩門口情勢不佳、急行躲于牀後、幸免被擄、時盜匪卅餘人、蜂擁而入、各執駁壳槍、并帶手溜彈及炸炮一筐、先將在場之警兵繳槍、警長一名扣留、再行擄人劫物、時祠中賓主共數十人、多着整齊衣服、各匪除將劉賢名及其三兄劉貽桂等擄去外、并在賓客中揀擄數人、係以有西裝革履、及長衣者為合格、(其實當時穿有華麗外衣者、多已脫掛內衣架上、故匪以此種為貧富標準、殊屬錯誤、)計擄去副區長黃錫宇、前鄉長黃裕理、調委莊少樂、遊客陳惠濤、陳鑾、鄭芳秩等、均屬清寒之士、此外尚有鄭芳城、鄭芳草兩名、亦在被擄之列、鄭氏兄弟共擄去十人、警兵則未被擄、當衆匪擄出巷時、因夜深天黑、面目不辨、鄭芳城乘間掙脫、鄭芳草則被擄至田間、極力掙脫、匪急追、鄭匍匐伏於壕旁、以避危險、匪因目的在劉、對其他各人、不大注意、故鄭雖逃、而匪祇追而不開槍、鄭芳草心驚肉顫、匍匐到舍、天明、始逃回村中、蓋已飽受虛驚矣、先是鄭芳城由巷中掙脫時、奔報該鄉劇場觀衆、即由人轉報附近之蓬洞駐軍、派隊援救、但已不及、此次計被匪擄去十人兩人逃回、匪擄人後、復在祠內散佈匪傳單、揚長向澄屬方面而去、各匪均操土音、熟悉路徑、決非外地股匪、第五區分局據逃回警兵報告後、星夜開車來城、飛報縣府、請速派隊起擄、第五區公所、亦據情呈報、請飭屬分別緝究、昨日匪又將陳惠濤一名釋回云、

海豐發生春瘟症
染者以小童為多

海豐縣境天氣、邇來寒暖不齊、日來早晚細雨霏霏、寒風入骨、午間熱度甚高、偶爾不慎、即感冒成病、頃據該縣歸客談、連日該縣患春瘟病症、送入平民醫院治理者、每日平均約有五十名以上、尤以五七歲小兒為多、外區貧民因遠道覓醫較遲、致死亡者業有十餘宗云、

請縣府撥修葺費
惠來縣小學

惠來縣立第一小學校、因椅桌各項、尚欠修繕、昨該校長為求普及教育起見、特具呈縣府、請准予酌撥修繕費、以利進行、文云、呈為購置需款、擬具預算書、呈請察核、准予照撥、以利進行、而普及教育事、竊維欲謀教育之普及、非先指廣小學教育之基礎、不可、蓋小學教育、為各級教育之基礎、不特普及應宜注意、建設尤務期完善、校長就職以來、對於學校之設備進行、靡不悉心整理規劃、以期得立唯一之完全小學、設備尤其不宜簡陋、邇來校務、日趨發展、向學者衆、名額激增、本學期學生人數、達六百五十六人、而課桌椅、僅二百五十八副、照全數座位、尚差少七十副、若求適合坐位、將其餘學生拒絕、則辜莘莘學子、殊感向隅、且有違背普及教育之旨、倘姑將從事、則每副桌椅、例坐二人者、竟坐三人或四人不等、不特驟至互相排擠、時生糾紛、管理、為難、即作文習字、亦無所措手、校長再三籌維、深以應設法添購課椅、以廣收容、教室、東西兩齋中廳、及名宦祠等三處、光線過強、終日陽光射入、夏季一至、酷熱異常、損害生上課、不特有傷眼腦、即身體亦受損害、擬于該三處廳下天井、接蓋竹蓬、以保衛生、校內小圃、橫墻崩塌、各教室墻壁破壞、又男女廁所、狹小破漏、諸處亟應修繕、以資觀瞻、而易管理、核上列各項、購置修繕費約需毫洋四百元、實為刻不容緩、祇念職校經費支絀、無從籌劃、理合造具臨時預算書、備文呈請鈞長察核、伏懇准予將所需購置修繕臨時費毫洋四百元照撥、以利進行而資普及教育云、

○○陳少白先生靈櫬現經定期三月十六日安葬仝人并于是日舉行公祭十七日午時在外海鄉大夫祠前開追悼大會

合併佈聞

外海追悼陳少白先生大會籌備處謹佈

輓文請交 廣州市西堤聯興碼頭樓上 香港干諾道西卅九號均昌棧 外海鄉公所

廣東省政府財政廳通告
核字第二〇〇九號

茲核定新會屬之東南西南禮樂中山屬之小欖等處本年早造并上年晚造舊欠沙捐護耕費底價招商競投照額解繳除佈告及分行外合列區域底價日期簡表通告凡有志投承者務須於開投期前來本廳號房取閱開投辦法依期競投為要特此通告 計附開投區域底價日期簡表

區別	開投底額	開投時間	押票金	地點	每次加額限額	備考
新會東南區	壹千頃	一月廿五日至廿八日每日下午二時	壹千元	本廳樓下	每次加額以五頃為度	本年春早造新收八百頃帶收上年晚造舊欠二百頃
新會西南區	壹千頃	仝上	壹千元	仝上	仝上	本年春早造新收九百頃帶收上年晚造舊欠一百頃
新會禮樂區	二百六十頃	仝上	二百五十元	仝上	每次加額以一頃為度	全數新收
中山小欖	一千八百頃	仝上	二千元	仝上	每次加額以九頃為度	本年早造新收一千二百頃帶收上年晚造五百頃

中華民國二十四年三月八日 廳長區芳浦

粵漢鐵路南段管理局行車時刻廣告

南段幹線

	區間	車別	開	到
(一)	黃沙至樂昌	旅客快車	(上午)七點四十五分	(下午)四點五十五分
	樂昌至黃沙		(上午)七點	(下午)四點
(二)	黃沙至韶州	客貨列車	(上午)八點十五分	(下午)四點四十分
	韶州至黃沙		六點三十分	三點〇五分
(三)	黃沙至英德	客貨列車	(上午)十一點卅五分	(下午)五點
	英德至黃沙		(上午)七點二十分	十二點五十五分
(四)	黃沙至源潭	客貨列車	(下午)一點卅五分	(下午)五點三十分
	源潭至黃沙		(上午)七點十分	(上午)十點
(五)	黃沙至新街	客貨列車	(上午)十點十五分	(上午)十一點廿五分
	新街至黃沙		(上午)七點三十分	八點四十五分
(六)	黃沙至新街	客貨列車	(下午)三點三十分	(下午)四點四十分
	新街至黃沙		(下午)一點	二點
(七)	韶州至樂昌	客貨列車	(上午)八點	(上午)九點三十分
	樂昌至韶州		(上午)十點	十一點卅分
(八)	韶州至樂昌	客貨列車	(下午)十二點卅分	(下午)二點
	樂昌至韶州		(下午)二點三十分	四點

上下行旅客快車祇停西村新街銀盞源潭琶江連江英德、坑口馬壩韶州各大站

▲本時刻表由廿三年十一月十五日起實行

廣三支線

站	開車時刻
西濠口開	上午六點三十分、七點三十分、八點三十分、九點五十分、十點四十分、十一點三十分、下午十二點十五分、一點三十分、二點三十分、三點、三點四十分、四點三十分、五點三十分、八點三十分
黃沙開	上午六點廿分、六點四十五分、七點四十五分、八點十分、八點四十五分、十點〇五分、十點三十分、十點五十五分、十一點十分、十二點四十五分、下午十二點卅分、一點十分、一點四十五分、二點廿五分、三點十五分、三點五十五分、四點四十五分、五點二十分、五點四十五分、八點四十五分
(駁輪) 石圍塘開	上午七點、★八點、九點、★十點廿分、★十一點四十分、下午十二點、★十二點四十五分、二點、★二點四十分、★四點十分、五點、★六點、★九點
(火車) 佛山開	上午六點廿五分、九點〇五分、九點四十分、十一點卅分、下午一點卅五分、三點二十分、五點
三水開	上午六點三十分、九點三十分、十一點廿五分、下午一點廿五分、二點三十分、四點廿五分

注意有★符號者該次列車係開到佛山站止

▲本時刻表由廿三年一月一日起實行。

廣九鐵路
各次直通快車開到時刻及直通客票現行如下

廣九直通快車開行時刻

	往港	來省
飛鷹快車 飛龍快車 / 飛箭快車 飛星快車	每日由大沙頭開 上午八點十五分 下午四點卅五分 到九龍 上午十一點十二分 下午七點卅二分	每日由九龍開 上午八點三十分 下午四點五十分 到大沙頭 上午十一點廿八分 下午七點四十六分
中午快車	由大沙頭開中午十二點五十五分 到九龍下午四點四十分	由九龍開中午十二點三十二分 到大沙頭下午四點十五分

中途石灘，石龍，樟木頭，塘頭廈，平湖，布吉，深圳，八站停車

廣九直通車票價

	往港 (廣幣計算)	來省 (港幣計算)
頭等單程票	七元二毫	五元
頭等來回票(八天內通用)	十二元	八元五毫
二等單程票	三元八毫	二元八毫
三等單程票	一元六毫	一元二毫

昌興輪船公司

(皇)(后)(船) 巨大・快捷・舒暢・福食豐美・招呼妥當

由香港往上海日本域多利雲高華兼駁往美國夏灣拿西印度及南美洲等埠各船開行日期列后

日本皇后 經檀香山 國曆三月廿二日正午開行

亞洲皇后 經檀香山 國曆四月五日正午開行

坎拿大皇后 經檀香山 國曆四月十九日正午開行

俄國皇后 國曆五月三日正午開行

寫字樓廣州市六二三路廿八號電話一一四五零

直往海口北海船期
永利快船
有客牌新設無線電

是日下午濟關啓行

準夏曆二月初九日落貨貴客搭船附貨請移玉到廣州市西堤大馬路七十六號之一自動電話壹三弍二二三本公司面議

香港干諾道西廿五號二樓自動電話二〇〇九三 太豐船務公司

廣州泰生船務公司謹啓

大同醫院
院址西瓜園 電話一〇五〇〇

花園式私家醫院、房舍一律向東朝南，空氣光線充足，設備完美，誠養病治療之絕好場所也！

院長譚大同

美國船期廣告
大來郵船公司 美國郵船公司 (自動電話)(壹弍二弍三號)

本公司固有之快捷輪船多艘來往中美各埠茲為利便遊客起見自大加改良後凡有貴客搭本公司各總統頭等船位如欲沿途上岸遊玩隨時轉搭本公司各總統亦可通用 貴客光顧幸留意焉

△往上海神戶橫濱檀香山舊金山羅省巴拿馬急利士杜步亞灣拿紐約波士頓轉駁西印度南美洲中美洲及花旗內地等埠船期列下 威 三週遞總統二月初九日 星期三 上午六點開行 嗣後每隔兩星期逢星期三開行

△往上海神戶橫濱城多利舍路水埠轉駁加拿大內地及波士頓紐約美國內地及亞灣拿西印度等埠船期列下 麥 堅利總統三月十六號 星期六 上午六點開行 嗣後每隔兩星期逢星期六開行

△往歐洲及美國各埠小呂宋星架波庇能孟咪等埠及直往波士頓紐約亞灣拿等埠各船期列下 加非路總統二月十二日 期五開行

總統船

三月十六號星期六上午八點開行 本公司在沙基路西橋三樓大來輪船公司謹啓 頭等二等船票可由本寫字樓定購

昨晨省市黨部紀念週中 劉重明報告中日問題

—及本省三年計劃實施之成效—

省市黨部於昨(十二)日上午九時在省黨部禮堂舉行總理紀念週、到省市黨部委員全體工作人員各區黨分部委員共數百人、由市黨部委員劉重明主席、行禮如儀後、隨由劉氏作如下之報告、各位同志、今天紀念週輪到兄弟担任報告、現在兄弟所要說的、其一、中日親善問題、其二、是三年計劃施行的成效、

關于中日親善的問題

因爲近來報載兩國外交當局的演詞、及廣田不日來華等消息以後、中日親善的呼聲、高唱入雲、假如親善提携的空氣、純粹由日本發出、原不足爲怪、因日本素來對華政策不外武力的襲擊和外交的誘惑兩種、九一八之役、既實施武力的襲擊而奪我東北、今後更欲以外交的誘惑手段、運用政治經濟力量、來併吞整個中國、原是意計中事、所可怪者、就是疇昔主張「誓死抵抗」「長期抵抗」「及一面交涉一面抵抗」的我國當局、在東北失地未復、四省二千餘萬同胞輾轉呻吟於日本鐵蹄下的時候、及引廣田之演詞謂爲中日所共鳴、將屠伯的獰笑與掙扎的哭聲、混爲一談、其絕無心肝、一何至此、廣田對華演詞有云、「日本現時之對華政策、即係根據去年四月十七日聲明書之意旨」再攷聲明書內容、是聲言反對中國方面利用任何他國勢力、以抗拒日本之任何舉動、外國而有以飛機供給中國、在中國建設飛機場或派遣軍事人才前往中國及承募債款供給政治用途、縱出以技術合作或金融援助之名義、亦所反對、照此看來、日本簡直自居盟主、而以保護國視我、對於中國今後的軍事政治外交經濟均欲加以干涉、英美各國、對此狂妄荒謬之聲明書、尚且反對不遺餘力、而我國當局竟貿貿然承認起來、引爲同調、那麼、中國今後、祇有事事仰承日人鼻息、完全喪失獨立自主的國家人格了、這樣的親善、簡直是整個斷送、所謂中日共存共榮、眞可謂滑天下之稽、老實說、在人爲刀俎、我爲魚肉的時候、我們配與人握手言歡、侈談情好麼、猫與鼠論交情、虎與羊談友好、其用意之所在、何難想見、胡展堂先生說得好、「謀中日和平而東北之喪失如故、使中日之和平爲可能、則東北之喪失爲當然、然中國國民果以日本之侵奪我東北爲我人所容許乎」所以在東北四省尚被強佔、二千餘萬同胞淪爲奴隸的情况下、中國對日便根本沒有和平親善可言、在創巨痛深的當中、當局苟非喪心病狂、何忍與高彩烈大唱對日親善的論調、何忍舉東北四省亡於日本之不足、更將整個中國斷送、更何忍認賊作父、自書賣身契約、與日本訂立政治經濟的協定、使日本獲得滅亡我國的法律保証呢、前面說過、日本素來的對華政策不外兩種、一爲強硬政策、即武力的襲擊、一爲輭化政策、即外交之誘惑、其運用的方式、雖有不同、而侵略之目的初無二致、循環迭用、相得益彰、甲午之役用武力、甲午之後施誘惑、甲午以後我國朝野人士惑其甘言而忘其險毒、於是有「九一八」之禍、今後我國若再受其甘言誘惑、不作雪恥圖強之準備、則日本再用武力之日、即我全國覆亡之時、後之視今、亦猶今之視昔、可爲寒心、昔普法戰爭、法國喪失亞爾薩斯洛林二州、法人不忘雪恥、卒能於數十年後、恢復故土、故恥辱之湔雪、失地之收復、實爲我全國國民、世世子孫所應刻骨不忘的一信念、海可枯、石可爛、而志不可奪、庶不至喪失國性、永爲奴隸、在日本再度施行外交誘惑之今日、特大聲疾呼、以敬告吾黨同志、和全國同胞、其次

吾粵自實施三年計劃

以後、政治已入軌道、各區綏靖已把匪盜肅清、全省地方自治已漸完成、其尤關重要的首推生產建設、因爲我國生產落後、輸入日增、輸出日減、就廣東一省而論、每年入超之巨、達數千萬元、馴至農村枯竭、工商交困、本省當局有見及此、特於三年施政計劃中、盡力從事於生產建設、籌劃設立工廠數十間、以塞漏巵、就中已著成效的、有士敏土廠、絲織廠硫酸廠糖廠…等等、經已挽回利權不少、所以最近市面恐慌、漸次和緩、農村經濟漸露生機、倘現在籌備各種工廠及大規模建設、均能依照原定計劃如期實現、成效自當更巨、這就是我們差堪告慰的現象、在第一次三年計劃得告完成、第二次三年計劃將近開始之時、我們同志同胞更應努力協助本省政府以完成其未竟的工作、和偉大的使命、更希望本省當局再接再厲、不以小成而滿足、不以困難而灰心、繼續把各項生產事業建設起來、把廣東造成全國建設的新模範、以期不負革命策源地的榮譽、庶民困可以復蘇、國勢可以復振、記的古書上曾經說過、「民亦勞止、迄可小康、惠此中國、以綏四方」、這就是救國救民的唯一途徑、(完了)

短期庫券 昨日開始發行

…昨發出約十萬元…

本省財政當局自決定發行民國二十四年短期金庫庫券四百萬元後、即經呈准省府備案、并定期三月十一日開始發行、查該項庫券自印就後、連日已由珠江石印局編列號碼、陸續送回財廳加蓋廳印、即交省行發行、計省行收到該項庫券、已有數十萬元、其中以十元面額者爲最多、其餘未送省行之庫券、亦在編號及蓋印中、今(十二)日即可編號完竣、完全送回財廳、由財廳陸續送多省行勸銷、省行收到該項庫券後、關於發行事務、已交由該行營業科負責辦理、昨(十一)日爲該項庫券開始發行之期、是日上午已有商號到行請領、所領券數每張以二十萬元居多、全日發行庫券約共十萬元左右、據省行主任秘書程育圃談、省府此次發行短期金融庫券、商民頗樂認銷、照前次發行及現在情形推測、四百萬元庫券不久當可銷清云

桂長尾猺風俗

近派代表八人赴邕請欵設校 參觀各項建設

南寧函云、象縣修仁平南間之猺山、居有猺民甚衆、向稱化外、近漸歸化、該項猺民昨派出代表八人、請該縣縣長牟師來邕參觀、四日晚抵步、八人中有花衣猺四人、茶山猺一人、坳猺三人、總名爲長尾猺、其裝束、頭髮旋結于頭頂之中心、旁邊插以鋼簪數枚、頭之週圍束一紅白花之巾、間有耳帶大耳環、身衣猺人自製棉紗土布衫褲、其衫之前面上部開叉、腰角圍一白巾以禦寒、穿于外之長衫無鈕、腰間加紮一花巾、後面下部開叉、所穿之鞋襪、均與漢人無異、記者稱、彼等俱屬長尾猺、在猺山除長尾猺之外、尚有兩種猺人、一爲板猺、一爲山子猺、長尾猺到猺山最早、一切田地山場俱屬長尾猺所佔有、住址固定、板猺與山子猺現在人口雖較長尾猺多、但其到山較遲、無田地山場、住山中欲耕種須向長尾猺租地、住址不固定、故長尾猺自稱曰猺主、稱板猺及山子猺曰猺丁、至山中之田地寬度甚小、多不能用犂耕種、僅可鏊耕脚踏即下種、長尾猺因屬地主、生活較好、其中等人家、每日均食飯二餐、有羊肉猪肉鷄鴨肉等、至板猺及山子猺、因自己無田地、生活較難、食粮以包粟等雜粮爲主、猺山中無墟市、集中交易、僅由甲家將其餘剩之貨換取乙家之貨、或將在山外所得之錢、依値購取、山中之貨幣有毛洋及銅仙兩種、每銀一毫、可換廿六枚銅仙、所住之房屋、長尾猺則以泥築墻、以瓦蓋頂、板猺山子猺則以竹

桂長尾猺八代表抵邕

後列中立者爲象縣縣長

圍墻、樹皮蓋頂、猺人素無文字、一切事情均須強記於腦、雖極微微小事、在兩年之內、不能或忘、至於猺山中一切糾紛、則先由分團處理、若分團不能解決、則到總團、由團總處決後、無論何方、均不得反對、猺人犯事較大、如搶殺盜劫等、均處以殺頭之刑、其屬一切山場婚姻錢債等糾紛、情節輕者則罰欵、其屬姦案則將其綑縛懸于樑上、以烟燻之、不論何罪無監禁之處分、猺人生子女、每人僅要三人、或要男二女一、或男一女二、若多生則以木將其壓死、其原因乃爲猺山田地過少、若人口日多、田地不能分配故也、至于婚姻習俗、則先由媒人說合、次由男家送定銀六元茶葉及鹽少許、聚親時由男家先送女家猪肉六十四斤、酒米若干、多寡不論、男家則須自備猪肉五六百斤、準備請親族戚友宴飲、女家則送糯米八十斤與男家、送禮之日、男家派一女人往女家迎接新娘、女家之親族、最少有二三十人送女至男家、男家則須留食一餐始退、猺山中無橋可渡、故此迎送之女人及新娘、均須步行、但因忌見產婦、均須各撑一傘、將頭蓋罩、僅能見地而行、不能見路旁人物、尤須於天未放亮時往來、又忌過橋及頭上有流水、若女至男家在隔河者、不得過橋、須涉水而行、猺人因用水不在河汲取、皆從山溪中架以竹筒、使水流入廚中、婚娶時須將橫過路上之竹筒拆去、女至男家後、即請有鄉望之人唱和、完婚後、以五斤猪肉、毫銀二角、答謝媒人、至茶山猺送禮之肉食僅十二斤、鷄一隻、其他各項無異、婚後女不願永隨該男子而欲轉嫁別人者、則須加倍送還肉食、猺人女少男多、猺女絕不嫁與漢人云、一週內桂省府飭令設立學校、但因猺山過苦、籌欵建校困難、此次派代表來邕、擬晉謁李總司令暨黃主席請撥欵建築學校、

粵路黨部 執監委昨就職

李仙根致開會詞 陸匡文監誓訓話

中國國民黨粵漢鐵路南段特別黨部第七屆執監委員、於昨(十一)日上午十時在粵路南段管理局大禮堂舉行宣誓就職典禮、事前派員將禮堂內外佈置一新、門首高懸生花橫額、上綴「中國國民黨粵漢鐵路南段特別黨部第七屆執監委員就職典禮」字樣、下作「革命尚未成功」「同志仍須努力」之花聯、堂內交懸花串、滿貼標語、台前放置花鼎三座左右陳列盆景、一切佈置、極爲壯觀、是日省黨部推監察委員陸匡文蒞場監誓、到者除該黨部新任執委李蟠、陸鏡清、李思轅、何根、李沛、候補執委黃通明、謝昇繼、陳瑞堂、監委屈維杰、譚偉林、崔幹秋、候補監委陳奕菴外、機工總會代表何少華、及各機關團體代表、該路各區黨部代表、工人子弟學校全體員生、及路局全體職共五百餘人、齊集後、監督員暨新任執監委員依次就位、全體向黨國旗及總理遺像行三鞠躬禮、旋由李蟠恭讀總理遺囑、并致開會詞、(錄後)全體執監委員向總理遺像舉手宣誓、宣誓畢、繼由監誓員陸匡文致訓詞、(錄後)隨請來賓演說、計有副局長王仁康、機工總會代表何少華等先後演說、最後由執委李思轅致答詞、畧謂今日承監察委員及各長官代表惠臨訓勉有加、同人等謹以萬二分熱誠接受、黽勉從事、希望以後時加指導、以匡不逮云云、至十二時始告禮成、旋鳴炮拍照茶會而散、茲將李蟠致開會詞及監誓員訓詞錄下、

致開會詞

主席李蟠致開會詞、畧謂本路特別黨部自成立迄今、已十三稔、黨員共有一千五百餘人、此次徵求預備黨員亦達千人、可謂全路黨化、而全段員代表大會亦已開過十次、組織一日比一日周密、因之黨務進行順利、路務亦隨之進展、數年以來、本路以地處要衝、每當匪共南犯、我全體職工、均能於領導之下、努力工作與宣傳、協助武裝同志、清除反側、而平日全體黨員亦能遵照上級命令、服膺黨義、謹守規章、使沿線民衆有相當認識、此爲過去事實、爲社會人士之所知者、今第七屆執監委員宣誓就職、當一本已往奮鬬精神、奉行上級黨部命令、努力不懈、使未來黨務與路務得有更大進展、此爲同人等之願望云云、

陸氏訓詞

省黨部監誓員陸匡文訓詞、畧謂今日爲粵漢鐵路南段特別黨部第七屆執[illegible]監委員宣誓就職、兄弟代表省黨部前來監誓、特致數言、聊相勗勉、粵漢鐵路爲我國南北交通幹線、關係國防文化政治經濟、非常重要、年來幸賴李局長仙根凌局長鴻勛之努力整理、及積極之建設、已成路線固臻完善、而未成路線亦日見進展、全體職工更能竭力合作、尤爲可嘉可喜、此次新選第七屆執監委員、多屬前屆努力同志、深望能本過去精神、努力邁進、使黨務益加發展、完成總理救國救民之偉願云云、

市黨部辦理經過

去年商談會請求案 准草蓆公會不另組會 其餘各案可專呈核辦

市黨部昨訓令廣州市商會云、案查前次召集商界團體代表談話會、綜合各代表提出請求意見、(甲)關於整個商場者、一、關於請求免搭省幣二成以利商民、二、關於商業供求問題、請求實行統制、以維商業、三、關於統一商運、對於營業稅由同業公會代辦、或可收相當效力、(乙)關於各個團體請求者、一、磚瓦業代表請求設法取締未領牌而私自接生意、以維該行業務、二、橡膠業公會代表請求撤銷電力公司征收建設費以減負担、三、打包業公會代表請求定實金融稅率、撤銷營業稅規定之包工制、改爲資本制、四、草蓆業公會代表請求不准同一職業內而巧立名目、另組公會、以免妨碍對外貿易、五、土製火柴業公會請求設法救濟土廠、協辦緝私、六、帳聯業公會代表請求改善營業稅、七、機器業公會請求1·撤銷轉口稅、2·振興土貨、2·土貨出口一律免稅、3·如有建設、應先征國內貨品、工商廳盡供給物力、其爲土貨欠缺者、始向外徵求、4·指導民間種蔗製糖、杜絕洋糖入口、八、按押業同業公會書面報告該業狀況、(1)銀根短絀、(2)九折奉禁、(3)貨價低跌、(4)負担過重、(5)補救之法等、業經提出本會第三十五次常務會決議、除乙項第四欵准予照辦外、其餘通令各該公會專案呈請核辦、等議、紀錄在案、合行錄案令飭該會即便遵照、此令、

總理逝世十週年紀念標語口號

—標語—

(一)紀念總理逝世須遵守總理遺教努力鞏固黨國基礎

(二)紀念總理逝世須努力發揚民治民有民享的精神

(三)紀念總理逝世須誓死抵抗外侮恢復失地

(四)紀念總理逝世須根本勦滅共匪維持社會安寧

(五)紀念總理逝世須積極完成訓政大業促進三民主義的建設

(六)紀念總理逝世須貫澈西南齊有兩電主張以救黨救國

—口號—

(一)繼續總理救黨救國的精神

(二)抵抗外侮恢復失地

(三)澈底勦滅匪共

(四)實現齊有兩電的主張

(五)促進三民主義的建設

(六)中國國民黨萬歲

(七)中華民國萬歲

伍智梅談 出國攷察經過

美國最重衛生事業至足取法 一個月後再往南洋各地考察

[illegible]本市政府命派赴歐美各國考察公衆衛生事業、並爲伍漢持紀念醫院及附小學校募款、歷時兩載、先到美利堅、巴拿馬、哥林比、秘魯等國、實地考察公衆衛生教育行政、業已事竣、於六日由美柯達吐取道三藩市檀香山歸國、返者、記者以公衆衛生事業之良否、關係市民健康、異常重要、特於昨晨訪伍女士於圖強醫院、承以此行考察經過及所得觀感見告、茲錄如次、

考察目標

衛生一項、同屬人生健康延年必要之途徑、尤以公衆衛生關係民衆生命、倍加重要、倘不注意及之、匪特身體衰弱、甚至於亡種滅族、質言之、無論任何國家、其民族之強弱與否、視乎衛生能否注重爲定、況我國素有東方病夫之誚、歐美各國對我國國民之不衛生、若視西子蒙不潔、咸皆掩鼻而過、此種奇恥、實應加意洗刷、發奮圖強、庶可爲民族與爲國家光也、劉市長有見及此、除飭屬厲行清潔運動及宣示市民講求衛生外、又鑒于歐美衛生教育有詳盡之計劃、故派本前往美洲實地攷察、藉資借鏡、本人奉命後、即於二十一年春間放洋、

留美鴻爪

計此行先後經美國之舍路、加拿大、雲高華、域多利、三藩市、芝加哥、加拿大東方之穩梳、都郎度、頃士結、蒲地河、紐約、科烈打、企偉士、古巴之夏灣拿、及巴拿馬國、哥林比亞、嗹亞基、南美之秘魯、利馬、中美洲之葛士打、理架、汕沙華、掘地馬拉等地、實地考察、并向各該地華僑募捐、

攷察經過

除攷察各國大都市公衆衛生事業外、計在美國芝加哥大學研究衛生學業半年、在紐約市政府衛生局實地研究三個月、備承當局優待、又蒙各醫學碩彥殷殷指導、對於一切衛生經驗、增進不鮮、現將攷察所獲、紀述成書、呈請市府採納、至爲漢持紀念醫院及附小學校募捐擴充校務、因美洲各地華僑、對祖國之興替、瞻顧不忘、故于爲國家謀幸福之事業、尤深贊助、此次募捐乃得極好成績、擬將來彙集各地捐欵、創辦偉大公共醫院學校、

所得觀感

至此行攷察所得、以美國衛生教育最爲注重、其一切措施、是有計劃有組織有程序的、如兒童衛生、家庭衛生、工廠衛生、學校衛生、城市衛生等、有條不紊、同時對於民衆生命之保障、亦異常慎重、如飲料食物、住宅、入口、生死等事、均經檢驗[illegible]冊、以防止各種傳染病之發生、查美國年前患白喉症死者每年多至三四千人、自厲行衛生潔淨後、現已減至八十五人、其注重衛生之收效、可見一班、

將有遠行

本人因離國兩稔、省中各事、諸待料理、現擬一個月後、再往南洋各地考察公衆衛生、順爲漢持紀念學校募款、年底可返國云、

各影畫院 暫停放映西片

因西商不允扣除營業稅 且對粵商代表諸多侮辱

本市電影戲院所映中西畫片、均係與各該影片公司訂定合約、以收入所得彼此指定成數均分、例如三七或四六等、至關於該行之營業稅、經財廳批准單收入金額千份之十課稅、各院以營業稅一項既係以收入金額課稅、則各院之每日收入、應先將應課千分之十營業稅扣除、然後與各該畫片公司均分、方爲適當、乃由電影業商遣派委員盧少棠區明甫胡義德等赴港與西片公司組織之中國影業公會香港分會磋商、詎該會主席基蘭拔不予承認、聲明如各商須扣營業稅、惟有停止影片之供給、藉以要脅、言下對于本市電影業公會諸多侮辱、盧氏等不得要領、當即返省、仝集各影畫院商於七日會商應付辦法、出席會員代表十二人、首由常務委員報告、謂前因業稅問題、本會派員赴港與西片公司組織之中國影業公會香港分會交涉、不料該分會主席不俟各員道其來意、即否認本會、不予接談、並諸多侮辱本會、故今日召開特別會議、討論應付辦法、常務委員報告後、再由赴港代表複述當日情形、各委員均不值西片商之所爲、即席議決、(一)關于西片公司中國影業公會香港分會侮辱本會一事、應如何設法應付、請討論案、(議決)關於侮辱本會一事、由本會呈請市政府向美領事交涉、並函廣州市商會、廣東省商聯會、轉全國商聯會、上海市商會援助、代向西片公司所組織之中國電影業商會交涉、對香港分會主席基蘭拔予以適當處分、另呈市黨部核辦、(二)關於西片公司因各院扣支營業稅表示反對、擬停止供給畫片一案、提出討論、(議決)由會擬備函稿、聲明「暫行付回、候本會呈請政府向美領事交涉、如結果仍須照繳時、應向各片公司分別扣除追返」等字樣、即轉發各院照辦、(三)關於各片公司廣告品收費、應否照舊辦理案、(議決)再去函上海電影商會催促答復後分別辦理、

工務局 清理補償產價

規定辦法三條

市工務局昨布告云、照得本局興築市內各馬路、其全間被割舖屋應補償產價、係由築路征費項下撥支、在民國二十一年以前、收入路欵、尚足敷支、故對于應補償產價、立即發給、惟近兩年來、因路費收入短絀、以致該項產價、時有積欠、市民不明情形、間有誤會以爲本局延發者、不知所有路款、均存諸本市商會、本局祇盡監督之責、該項產價未能即發、全因路費收入短絀之故耳、現爲迅速清理起見、特規定辦法如下、(一)所有欠繳路費舖屋、限於所定期內、清理欠繳章、分期陸續投租、將投得之款、全數撥爲清理產價之用、按照批准發給產價日期、依次給領、(二)投租欠繳路費舖屋、投得者准用其應領產價作抵繳[illegible]產價數目少過應繳之數甚眼、(三)各舖戶欠繳築路費、得用別戶應領產價抵繳、其抵繳之數、不得超過路費十分之七、并須先行呈候本局核准、以昭慎重、而杜流弊、如此辦理、則該項產價清理自易、當無積欠之弊、爲此佈告、仰市民人等一體知照、此佈、

四期市建設券 決定月底開獎

無論售出多寡 頭獎必十萬元

市政府爲促進市區建設起見、由財政局發行市建設獎券、該獎券之第一二三各期、已於去年舉辦、如期開獎、至第四期、原於去年十二月一日發行、定本年二月廿八日開獎、惟因經手代銷獎券之銀號商店、以舊曆新年、未有開市、或開市而券價之收繳急切未能、自難一律依限結束、故展期本月卅一日開獎、查此項建設獎券、係以市有產業之海珠新塡地及一德東沙住宅區各處之土地及房屋爲獎物、並有一成現金搭獎、頭獎十萬元、無論售券多少、俱十足照派、如頭獎未有售出、則改爲特獎、務須售出、故此項獎券、給獎辦法、與尋常不同、而又與市建設有連帶關係、市民購買者無異幫助促進市政之建設、現查第四期建設獎券開獎之期不遠、該辦事處已定日期結束售出券數、此後不再發第五期云、

各區分部 明日補行選舉

廣州特別市黨部執委會昨通告云、查本市各區分部選舉第八屆執行委員、業經定期於二月廿一日起至三月二日止、先後派出監選員前往選舉、并將選舉結果呈報在案、查除業經舉完竣者外、計尚有一區二分部、二區十七分部、五區八分部等共三個分部、因不足法定人數流會、現特再行定期於本月十三日分別派員前往監選、合行通告知照、仰即通知各該區分部黨員屆時携帶黨証出席爲要、茲將各區分部地點及監選員姓名錄下、一區二分部、惠愛東路卅三號、監選員陳宏世、二區十七分部、蜆欄街七號二樓、監選員陳新政、五區八分部、寶華大街第九號、監選員蕭耀強、時間均爲下午二時、

氣象台今日開幕

上午十一時舉行

市立氣象台建築工程、現已告竣、定於今(十二)日上午十一時行開幕禮、市長劉紀文、昨經柬請各機關團體屆時派員參加指導、該台籌備處并預僱長途汽車二輛、由十時半起在財政廳前迎送來賓前往石牌中山公園該台台址、茲將其禮節錄下、一、齊集、二、奏樂、三、揭幕、四、就位、五、唱黨歌、六、向黨國旗及總理遺像行三鞠躬禮、七、主席致開會詞、八、報告籌備經過、九、黨部代表及長官訓話、十、來賓致詞、十一、拍照、十二、茶會、十三、鳴炮、十四、禮成、

小學生慎防被騙

女師附小通告各家長

省立女師附小學校、以近查市內有不肖女子、混入各校、利用小學生意志薄弱、出其種種方法、以期適應小學生心理、希圖棍騙、更有冒認學生到家庭棍騙者、日前經已發現數宗、爲防範未然起見、除向各生宣佈傳知校內外、昨并分函各生家長、囑咐子女遇有不相識之人、切勿聽信其言、[illegible]

兩月來廣州市政槪況

昨晨劉紀文在西南紀念週中報告

西南執行部政務會省政府一集團軍總部等機關於昨（十一）晨在西南紀念堂舉行聯合紀念週、出席有林雲陔林翼中區芳浦金曾澄及各該機關職員官佐等共約四百餘人、由劉紀文主席、領導行禮如儀後、隨由劉氏報告市府最近兩月來施政槪況、茲將演詞錄下、

今天紀念週輪值由廣州市政府担任工作報告、除廿三年份工作槪況、業經前次報告外、茲特將最近兩月來各種工作、擇要報告如下、（一）

籌建新電力廠

新電力廠自擇定地址後、工程即依次進行、擇其工程之重要者、如（一）測量設廠地點之地形及河勢、已先後完竣、依照分配全廠各部位置、（二）鑽探地層土質工程交馬克敦公司承建、在機房及重要地位鑽孔共十五個、各孔深度由廿五呎至六十六呎、共鑽三十五尺、每尺工銀港幣三十五元、共港幣一千二百二十五元、毫銀一千七百一十五元、該項工程已於上月完成、（三）建築新電廠臨時辦事處、以便各技術人員等就近辦理設計及監工事宜、該項工程經于上年十月二日招商承建、工料費爲六千三百元、於本年一月十五日完成、現在技術人員及辦事員等已遷入辦公、（四）建築永久碼頭、經核定計劃圖式、於上年十二月五日招商承建、以四個月竣工、工料費爲六萬五千一百六十元、經於本年一月十二日興工、預計在本年五月十一日即可完成、（五）建築全部貨倉該廠所購機件、機續由德國西門子總廠運到、其重要部件如鍋爐透平機、電製版等、有須貨倉之存貯、方易保護、而將來新廠成立時、所有應用物料、亦須貨倉之存貯、經核定計劃圖式、於本年一月九日、招商承建、以兩個月先成一部、四個月全部完成、工料費爲二萬二千一百零四元、該項工程已於本年二月廿七日興工、預計至四月廿六日可先成一部、至六月廿六日即可全部完成、（六）地基打樁工程、自接到供給機器之廠家西門子洋行交到圖式後、即交技術人員詳加審查、決定分函粵港各打樁公司、征求計劃及估價、後以馬克敦公司所擬採用鋼樁及三合土樁計劃、係根據鑽探廠址地層土質而設計者、比較妥善、工料總價爲港幣九萬七千元、毫洋十三萬五千八百元、幷得供給機器之廠家西門子洋行在所擬之計劃圖式上簽字證明同意及負責、此項地基工程、既經詳密之商洽、乃於本年三月一日與馬克敦公司簽立合約　規定以一百六十五日爲竣工時間、自簽約後、馬克敦公司已即日興工、預計至本年八月十五日、此項工程即可完竣、此外如全廠上蓋出入水渠等重大工程、俱已計劃完妥、分別進行、現在所訂購之機件、先後由德國西門子總廠運到者、計有四批共千餘件、日間尚陸續運到、今後新電力廠籌備工作、當依照原定計劃進行、藉期如期完成、（二）

整理舊電力廠

（甲）舊電力廠最近裝置之第八號鍋爐、其受火面積一萬方尺、每小時發出蒸汽八萬磅、將來在蒸汽方面增加偉大之助力、對于電力亦獲得較優之供給、現該建築工程、已完成百分之九十八、待特購炎箱運到裝妥、下月初旬即可開用、（乙）西關電力分配所、于一月五日開始工作、市西第一段及第二段線皆由該廠供給電力、幷經訂購噴電大幹線二對、一俟運到、即在西關增裝、俾由該廠供給電力、現在西關之電力火數、已較前增加十份之二、（丙）由西關電力分配所、增埗自來水廠之高壓線、應用材料、已運到廣州、日間即動工裝設、約四月十五日可完竣、將來水廠對于水量供給、可無斷間之虞、（丁）由河北過河南之水底電線、英寸六分圓徑）已於一月開始輸電、近因河南工業日益發達、故添此線以應需求、（三）

市氣象台開幕

本市籌設氣象台、自列入一年施政計劃、即籌劃進行、計自廿二年九月開投工程、由永益公司以三萬餘元投得、現在建築業已完工、所購氣象儀器約二萬餘元、亦經運到、安裝妥當、定于本月十二日開幕、良以氣象測候之爲用至宏、舉凡農林、鐵路、航空、航海、軍事、商務、以及水利衛生諸端、無不需其輔助、關係至爲重要、故市府雖在財政拮据之秋、亦不得不勉力籌辦、以完成此種建設、（四）

完成勞工住宅

本市平民住房問題、市府早經籌計、祇以年來財政支絀、進行上未能悉副預期、去年七月陳總司令爲迅圖救濟勞工住宿問題起見、會邀集各機關籌商促進建設勞工宅辦法、建築工程、由市工務局計劃、現經完成者有八旗會館舊址勞工住宅兩大間、共可容三百五十餘人、工程費共爲四萬五千餘元、經由總司令部及工務社會兩局派員驗收、仍擬增加飯堂廚房等工程、約需費五千元、不日招商投承、其餘在建築中者、尚有海珠橋北岸斜坡下之第二勞工安集所、及河南義居里之勞工住宅兩大間、工程不日完竣、又平民宮內勞工住宅一座、建築已達二樓、將來完成、可容四百人、其餘在計劃中者、亦經積極工作、繼續進行、（五）

補行公民登記

查本市地方自治、前經舉辦第二屆公民登記及進行選舉、嗣爲普遍選舉權起見、經復呈奉省府核准、經已派員組設公民發証處負責辦理全市各區公民補行登記、該處本週內可成立、一俟辦竣即進行選舉、（六）

編纂市政法規

本市自民國九年成立市政廳至今、已歷十五年、所有以前各種章則、中經增刪損益、不免錯什紛歧、亟應加以整理、以期完善、前經市政會議議決統一本府各項章則名稱用、並爲專責辦理起見、復提經市政會議議決設立市政法規編纂委員會、設委員五人、職員若干人、均由市屬機關調用、現該會業經成立、積極工作、（七）

舉行耆英大會

本市耆英大會前經舉辦兩次、目的在引起市民敬老觀念、及注意健康、本年二月十五日援案舉行第三次、計到會者三百零三人、年齡最高者男老人爲一百零二歲、女老人爲一百零七歲、均經分別贈送紀念品、又爲引導兒童正當娛樂增進健康、並使市民注意兒童之保育起見、除決定在各公園附設兒童遊樂場、現已在中央公園完成一所、其餘以次續辦外、並于二月十日在中央公園舉行廣州市兒童同樂會、其內容分爲兒童游藝、兒童智力測驗、兒童健康檢驗、及兒童贈品等項、飭由教育社會衛生三局會同辦理、（八）

舉行中醫考試

本市社會局爲提倡國醫、彼取其材、以重市民健康起見、向有舉行中醫生考試、本年二月十七日援案舉行、遵照去年呈奉省府修正之中醫生考試章程辦理、計報名者一千零六十八人、並聘定考試委員組織試委會醫生担任閱卷、以定去取、（九）

舉辦勞工學校

本市自成立民衆教育館第二區委員會以來、除在河南開設民衆學校四班外、最近遵照部頒推進勞工教育辦法、決定在河南各工廠內開辦勞工學校夜班推進勞工教育、經由該會擬具辦法、轉呈到府、商請各機關盡量協助、並由該會派員直接與工廠接洽、現據報經商准開設者有廣東紡織廠、業由局委派主任、着手辦理、其他各廠均在商辦中、不日當可繼續開辦、（十）

冬賑會之舉辦

市府前爲天氣嚴寒、亟圖聯合有關係機關、及慈善團體、市商會及其他各社團等會同組織冬賑會、于一月四日開辦籌捐款項、蓋搭庇寒所五座、設備床位棉被、幷施衣施粥、茲以天氣漸暖、經于本月十日結束、（十一）

市庫收支概況

市庫廿三年七月至廿四年一月七個月來收入、總數共計六百萬零零六千二百七十一元八毫四仙、其中屬于負債方面之收入數佔卅二萬三千一百五十八元九毫四仙、屬于資產方面收入數佔九十四萬六千七百九十四元五毫四仙、其屬於實際上之收益數則爲四百七十二萬六千三百一十八元三毫六仙、七個月來支出總數共計五百八十八萬零一百九十三元五毫九仙、其中屬于資產方面支出數佔二百一十六萬萬九千二百五十四元九毫、（其中增撥市立銀行基金佔二百萬元）、屬于負債方面之支出數、佔一十一萬八千一百七十八元六毫三仙、其屬實際上之支銷數則爲二百五十八萬二千七百六零零六仙、收益與支銷比較計餘一百一十四萬三千五百五十八元三毫、負債收入與支還比較計餘二十萬零四千九百八十元零三毫一仙、資產付出與收回比較計不敷一百二十二萬二千四百六十元〇三毫六仙、統括全部收支總比較實餘一十二萬六千零七十八元二毫五仙、惟市屬各項經費延欠甚多、故實際上市庫不獨無盈餘、且不敷甚鉅、尚須隨時設法應付、以上爲最近兩月來市政府施政經過之比較重要者、餘俟下次續報、

各縣修理孔廟

籌備舉行春祭

春秋二季祭祀孔子及關岳日期、由西南政務委員會規定以春分秋分日舉行後、經由民政廳轉令各縣長遵照辦理、刻下春祭日期將屆、各縣奉令後、已趕緊籌備、屆時由各該縣長率師職員致祭、以昭隆重、關於各地孔廟、多有設立、或以年湮代遠、久未修復、對於祀孔典禮、殊失隆重之旨、前經省府通令將各地孔廟從事修建、聞各縣如有孔廟設立者、多已規劃從事修葺、在本年春祭以前未能修竣、則於秋祭期前辦妥、以資景仰先聖、

明德社 輪迴講師續試

昨試理學

兩廣鹽運使陳維周主辦之明德社此次招考輪迴講師、經于前（九）日假座光孝路廣東法科學院考試、昨（十一）日爲考試第二日、是日上午因該校需用禮堂舉行紀念週、故上午暫停試驗、下午一時至五時考理學、試題爲（一）宋儒主靜主敬、其精義何在、（二）試就近思錄所見撮要申述之、（三）試述陽明知行合一說之概客、並評論之、

廣東各界紀念總理逝世十週年大會籌備會通告

查本月十二日爲總理逝世十週年紀念之期自應舉行紀念以誌哀悼茲經本會決定紀念辦法（一）定於是日上午九時在德宣路中山紀念堂舉行紀念大會各機關工作人員及全市黨員一律依時赴會出席各學校各派代表五人出席參加（二）是日不放假（三）是日全市各機關團體學校商店住戶一律下半旗一天（四）是日正午十二時全市電燈放亮各輪船工廠一分鳴汽笛三分鐘同時市民聞聲肅立馬路車輛停止交通一分鐘（五）是日各娛樂場所一律停止日間營業等議紀錄在案除分函外合亟登報週知右通告

本市各 學校 團體 機關 店戶 工廠

余漢謀贛南殲匪之電告

一週間各地斬獲甚衆

一集團軍總部昨據余軍長漢謀佳（九日）申電稱、各部隊本週剿匪情況如下、（一）第一師李團魚（六）日在金沙羅坑石寮各處、擊潰僞贛南團及僞二二兩支隊、計斃匪數百人、俘僞政治主任劉伯堅等以下七百餘人、獲槍三百餘枝、（二）第二師宋團魚（六）日在石背附近擊潰殘匪數百、斃匪數十、獲槍卅餘枝、（三）獨四師潘團支（四）日在五里排附近、擊潰僞七十二團約三百餘人、斃僞團長以下四十餘人、俘匪百餘、獲長短槍四十餘枝、（四）警教兩團、仍在原地附近搜剿殘匪等語、

黃植楠殲匪電

又第一師黃副師長植楠來電報告前方教導團鄧臻昌第六團宋士台各部在安息及大橋頭一帶勦匪軍情、電云、急、密、（一）鄧（臻昌）團佳（九日）申派隊到安息之東坑寨下游擊、遇匪百餘、斃匪十餘、俘數名、獲步槍十餘枝、（二）宋（士台）團庚（七日）派詹團附率兵西連到大橋頭之六角亭、遇匪二百餘、斃匪廿餘、俘三十餘、獲手提機關駁殼各一枝、步槍三十餘、特達、黃植楠灰（十日）寅、

省參會請省府 分期禁絕鴉片

貧縣先禁　限期禁絕　登記烟民

（一）請先將貧瘠縣分實行禁絕鴉片以樹風聲案、理由、竊鴉片爲害、甚于洪水猛獸、人皆共知、徒以積時弛廢、遂難禁絕、我政府乃取寓禁于征政策、以之踪加限制、重其稅收、希望逐漸減少、庶于剷除、非得已也、近以歲有常征、定爲預算、一時未能籌抵、不得已留此遺毒、飲鴆止渴、俾政未除、弱種禍民、曷勝悲痛、竟查廣東三年施政計劃所規定本二十四年爲厲行禁絕鴉片之期、但地稅尚未完全實施、庫欵奇絀、即欲遽行禁絕、恐該項稅收無從籌抵、則影響政費、歲入、難以支持、出入衡量、尚多扞格、然若使令遷延時日、則人人觀望、將貽莠民以一紙空文口實、流毒更不可勝言、杞人之憂、難安緘默、若擇取最爲貧瘠縣分、於該項稅收每月在一千元以下者、試行嚴厲禁絕、以樹風聲、則利害相權、興利莫先于除害、于政府稅收、所短無多、自可籌款抵補、于人民生計、國族前途、則裨益甚鉅、況善政實施以後、使人民皆知政在必行、不容玩忽、對于庫欵收入、以一縣計、每月不過一千元、統計每月庫收、不過短少數萬元、于政費當無重大影响、而對于拒毒運動、政府已示人民決心、將來逐期禁絕、永清烟害、豈特各該貧瘠縣分、肉白骨而出生天、即我廣東三千萬同胞、亦將出水火而登康樂、基上理由、擬請禁政稅收兩行不悖、是否可行、敬候公決、辦法、（一）先將貧瘠縣分在本省集烟稅收項下每月僅千元以下者、尅日明令禁絕、幷由省政府飭令財政廳設法籌抵該項稅收、（二）以上辦法、函請省政府分令民財兩廳辦理、提案人游君壽、連署人陳堯、廖介操、游壽培、繆任楔、

（二）請撤銷戒烟室以期逐漸杜絕烟毒案、理由、鴉片之害、盡人皆知之矣、倘若任其蔓延、勢必亡國滅種、非獨蕩產傷生已也、是以全世界懷抱拯溺之士、莫不奔走呼號、皇皇然以禁毒爲務、如萬國禁烟會、國際禁烟公約等是也、無如頹廢之徒、既自甘於服毒、以醉其心靈、馴致精神廢墜、儼同走肉行屍、在政府方面、則爲餉源所係、未能急切禁絕、嚴厲執行、不得已而出於飲鴆止渴之計、於是乃有禁煙局之設立、更而有戒煙室之行矣、我粤政府、勵精圖治、毅然決然將禁絕煙賭列於三年計劃之中、懸鵠以趨、未嘗不可拭目以待、惟念當此國際關係急劇動亂之時、猶其是我國在不平等條約桎梏之下、其反映於政治經濟者、至深且鉅、則三年計劃之能否不因意外之遮斷、對於原定進程、起或急或緩之變化者、尚未能遽爲斷定、即能計日程功、屆時立刻禁絕、又恐黑籍中人、以習染既深、未由自拔、則在三年計劃尚未實現之前、似應預定步驟、以作釜底抽薪之計也、查戒烟室之存在、爲害滋多、其入室吸烟者、並非完全夙有癮疾、大多意志薄弱之青年、及遊手好閒之份子、利其密部之一時、便於偵探之片刻、或則以激刺精神而圖興奮、或則以調劑性慾縱淫、於是呼朋引類、咸爭撲火以求、玩日愒時、竟逐下流而莫返、遂合蓄禍日張、遊蕩日廣、然非戒烟室之藏垢納汚、若斯誘惑以爲厲之階、則其爲禍當不致斯之甚也、故欲使吸烟之人數遞減、而又不絕大影響於餉項、誠宜預早撤銷戒烟室、增設禁烟分局、以便統計節制、而期逐漸肅清、務令毒品之流播、得依府庫之開源而限制之、則毒品完全銷減、指顧可期、斯以示政府清除稅政之決心、起人民戮力自治之信念、謹附辦法十條于後、是否有當、合請公決、辦法、（一）禮飭各縣市實際情形、分別撤銷戒烟室、增設若干禁烟分局、（二）舉行烟民登記、詳載其地址、年齡、吸烟數量、幷須附有半身相片、（三）依前條之登記、發給戒烟証、准其自行在家吸食、但不准招引別人、違者兩造俱罰、其領膏次數分每日、每週、每月、三種、依証價給、只准遞減、不許遞增、（四）沒收一切新舊烟具、均由禁烟局編號統制價賣、同時禁絕私自製造販賣、（五）禁煙局及其分局、設稽查若干名、隨時檢查烟戶、如有私吸私販、除知會公安機關、自治團體、協同辦外、並准人民舉報、（六）對於貧苦之烟民、無力開燈者、由禁煙局特製戒煙丸、照（二）（三）條辦法價給、（七）政府于必要時、得隨時伸縮藥價、或限制其銷量、（八）凡無証吸煙、或攜帶收藏煙膏、煙丸、煙具、煙灰者、皆從嚴懲罰、（九）除限期登記外、以後非有特別原因、如疾病上之需要、或新從國外歸來、執持有執照者、概不給証、（十）依據廣東施政計劃之進度限期禁絕之、題案人鍾卓凡、連署人潘振鏻等、（財政組審查意見）擬將兩案辦法併合、辦法改爲（一）函請省府先將貧瘠縣分每月禁烟稅收在千元以下者、尅日明令禁絕、幷由省府設法籌抵該項稅收、（二）禮察各縣市實際情形、分別限制設立吸烟室、（卽見時戒烟室）凡各縣市區如人口在三千者、准設吸烟室一所、人口六千者、准設二所、餘照此推、但各縣鄉村則不准設立、（三）舉行烟民登記、詳載其地址、年齡、吸烟數量、幷須附有半身相片、准年齡在三十歲以下、如有烟癮者、限三個月戒絕、（四）依前條之登記、凡因疾病吸食經給發准烟証者、准其在家吸食、但不准招引別人、違者兩造俱罰、其領烟膏次數分每日每週每月三種、依証價給、只准遞減不許遞增、（五）除限期登記外、以後非有特別原因、如疾病上之需要、或身從國外歸來持有執照者、一概不給証、（六）依據廣東三年施政計劃、限期禁絕之、

政訓機關 准尉司書考試

應考者百零五人

政訓人員入校攷試、校官以上業於九日攷試完竣、至司書及文書上士等人員、亦准許入校訓練、惟攷試則另於昨十一時舉行、查是日由上午十時四十分起、至下午四時止、仍在燕塘軍校禮堂舉行、應攷人數共一百零五名、茲錄其攷試題目如下、（甲）黨義試題（單位）（一）主義的定義怎樣、（二）民族和國家區別在那裡、（三）爲什麼人民要有權、要有那幾種權、（雙位）（一）爲什麼說三民主義、就是救國主義、（二）民族主義和國家主義的區別在那裡、（三）爲什麼政府要有能、治權有幾種、（乙）國文試題、（丙）歷史試題、（單位）（一）管仲強齊之法其大要若何、（二）五胡亂華是怎樣一回事、（三）中日之戰（一八九四年）的結果中國有什麼損失、（雙位）（一）商鞅強秦之法其大要若何、（二）宋室南渡之局怎樣造成、（三）八國聯軍之役的結果中國有什麼損失、（丁）地理試題、（單位）（一）我國沿海三大商埠何名、商業以何埠爲最繁盛、（二）粵漢鐵路由何處起至何處止、貫通若干省、（三）香港將何鐵路與英國有何鐵路直達廣州、（雙位）（一）我國本部三大河流何在、水利以何流域爲最富饒、（二）平漢鐵路自何處起至何處止、貫通若干省、（三）澳門由何議與葡國從何水道直達廣州、

瓊民偷渡外洋

民廳令縣取締　須遵照條例　領出國護照

民政廳昨（十一）訓令瓊崖各縣告誡人民毋偷渡外國境、原令云、案奉廣東省政府本年三月六日文字第三七四號訓令開、『現准外交部國字第一五三一號咨開、「據駐檳榔嶼領事館一月二十日呈稱、竊據新嘉坡海峽時報載稱、在過去數星期間、有瓊州人四百餘名、乘帆船由柔佛之東岸墨城及瓜拉斯知里等處潛行登岸被捕後解往墨城地方法庭審理、分別判處苦監兩個月至三個月、該監獄爲之塞滿、不敷處置、現擬將一部分移往新嘉坡監獄、追刑滿後、解押回籍等語、查自駐在地膠錫兩大土產漲價後、風聲所播、在國內勞工紛紛南來、去年某月有瓊籍人數百名、乘帆船南來、希圖偷渡入境、舟次某處遇風、生存者僅三十餘人、而此三十餘人於抵境後、被發覺而被押回原籍、此等人民因國內謀生乏術、南來求食、往往不畏艱苦、冒險前來、縱幸不死、亦被刑罰、其情既至可憫、於我國體亦屬有關、應否飭由瓊崖當局迅予設法取締之處、理合呈請核辦、等情、相應咨請査照核辦見復爲荷』、等由、准此、查人民前往外國須請領普通出國護照、方便保護、前經將護照條例抄發通飭遵辦在案、茲准前由、應由該廳轉飭瓊崖各縣政府布告、告誡人民勿再有偷渡外國境情事、並通飭各縣市政府一體知照、除分行外、合行令仰該廳長即便遵辦具報、此令」、等因、奉此、除呈復暨分令外、合行令仰該縣長即便知照云云、

追悼陳少白 各界會商進行

十五晨在天字碼頭舉行

廣東各界代表昨（十一）日開追悼陳少白先生籌備會會議、出席者第一集團軍總司令部、省市黨部、第四集團軍總部駐粵辦事處、省政府、廣州市商會、西南執行部、西南政委會秘書處、郊區農會、廣東海員工會、家族公會等團體代表、（甲）報告事項、一、主席報告關于籌備追悼陳少白先生辦理經過情形、（乙）討論事項、一、關于舉行追悼會及公祭地點應如何決定案、決議、在天字碼頭舉行、時間定十五日上午十時舉行公祭及追悼會、以後隨到隨祭、二、關于本會經費應如何規定案、決議、定二千一百元由西南政委會西南執行部第一集團軍總部省市政府省市黨部等七機關平均負担、三、關於本會工作應如何分配担任案、決議、推定西南執行部担任總務部正主任、西南政委會担任副主任、省黨部担任佈置部主任、市黨部担任宣傳部主任、第一集團軍總部担任糾察部正主任、第四集團軍總部担任副主任、省政府市政府担任招待部正主任、廣東省參議會、市商會南郊區農會海員工會、廣東機器總工會、女聯會市學聯會、第廿八軍駐粵辦事處担任副主任、四、關于各部經費應如何分配案、決議、總務部定三百五十元、佈置部定一千五百元、宣傳部定二百元、糾察部定五十元、招待部經費在總務部支取、五、關於本會名稱應否改定案、決議、定爲廣東各界追悼陳少白先生大會、六、關於下次籌備會議應否定期舉行案、決議、定本月十二日下午二時舉行第二次籌備會議、

各縣設地稅處

辦理地稅征收事宜

財政廳近以各縣辦理田畝調查及評價工作、已紛紛完畢、次第開始改征臨時地稅、爲使專責辦理征收地稅、以免糜費公帑計、其已開征地稅之縣份、須先行成立臨時地稅征收處、以便辦理征稅事宜、昨特擬具處內經費及組織表、分令各縣政府遵照辦理、征收處組織、頗爲簡單、祇設主任、及征收員各一人、辦事員二人、助理員三人、巡僱員六人、每月經費爲五百六十八元左右、雜費在內、並規定該縣每年地稅收入總額在四十萬元以上、未滿五十萬元者、以百份之三五作經費、即每年應得一萬四千元、除支去處內經費六千八百一十六元外、尚餘之七千一百八十四元、爲臨時支出及各分處經費之用、至各縣中有因地方遼闊、須設分處協助辦理征收事務者、須由該縣長斟酌地方情形、除處內經費外、擬具各分處經費分配表、呈報財廳核定、如或不必設立分處、委託區公所或鄉公所代收者、除處內經費外、亦須擬具分配表、呈請財廳核定、以資節省公帑、

最後專電

（重慶專電）省府奉令遷蓉、四月後可實行、

（南京專電）司法部爲滬勅監迅速建築起見、特擬定滬新監建築委員會章程十四條公布、幷派沈家彝鄭鉞等七人爲委員、負責辦理、

（漢口專電）張羣十三日宴武昌漢陽夏口三商會主席暨銀行界勸募建設公債、

（南京專電）財部十一日派胡賢瑞爲贛硝磺局長、

（重慶專電）唐式遵十一日午乘軍用機由渝飛宜漢前方、

（南昌專電）建廳長龔學遂談、宋子良電熊及本人、準十五日後來省簽訂水電廠合同、關於設廠一切問題、均經商妥、俟合同簽訂後即開始興工、

（上海專電）前第四軍張發奎已於上月廿六日偕夫人由加拿大溫哥華乘日本皇后輪歸來、該輪定十二日下午五時抵滬、聞張氏回國後、將被任爲貴州省政府主席、

（南京專電）關署息、廿三年度進口總額共十萬萬餘、約較廿二年度進口總額少三萬萬餘、統計廿二年度入超較廿一年度約減二萬二千餘萬、

（又電）隴海西段、定雙十節通車、由咸繼續築展至蘭州段、已籌議計劃、

經濟

東莞農業概況

東莞一縣、以農業品出產豐富見稱、年來全省農村經濟破產、該縣景況、自然不好、惟比諸順德等縣、猶有天淵之別、蓋該縣農民產品、以水稻爲正業、以蔗水草菓木等爲副業、所產皆見豐盛、故農民尚可維持衣食、不致食無立錐、去年該縣經濟情況如何、想爲社會人士所欲知、現記者調查其概況、述之於下、查該縣去年禾稻本可豐收、惟于秋間、受東江上游雨水暴漲之患、禾田多被淹浸、致全縣谷米收穫、僅及七成之譜、加以米價無市、農民所獲、實不足以償各項負担、該縣經濟遂陷于枯涸、幸菓木一項、農民近年鋭意驅逐害虫、菓品產量、日見豐盛、耕農得此一助、遂見少甦、副業中所產之蔗、年中產額達數十萬元之鉅、惟去年農人少種蔗、以致產量減少、但貨價頗高、每担市價約值八元餘、少得彌補、水草爲編織草蓆之用、惜近年蓆市銷路見滯、影响草價低落、猶幸去年洋庄地蓆略有生機、貨價雖恒在水平線之下、其銷路尚不弱也、菜蔬多直接運到廣州發售、沽出貨價比在鄉間、高出數倍、故農民多將餘地闢爲菜場、種植蔬菜圖利、論到該縣工業如炮竹一類、歷年生意不景、多告虧折、製磚業尚見平穩、其餘各手工業若皮費輕者、亦可支持現狀、至於商務、因直接受農民消費力弱之影響、尤見衰替云、

二十三年下半年 中國棉業統計

華商紗廠聯合會於二十四年三月四日公布二十三年下半年(七月一日至十二月底)中國棉業統計、是項統計、根據中外各廠報告編製、包括中國各紗廠開工錠子、原棉銷費及廠存數量與停工狀況、茲與上期數字、比較列下、(單位錠子一錠、花衣一包、每包五百磅)

錠子(廠花及雙線錠子除外)	二十三年七月至十二月	二十三年一月至六月
開工數錠	四·六八〇·八三二	四·六七八·二七二
裝製中新錠	一二·二二〇	四一·八〇〇
銷用花衣	二十三年七月至十二月	二十三年一月至六月
中棉	一·〇二二·三一六	九一九·二七九
美棉	一五一·三八四	一七五·六五二
印棉	一一五·〇九九	八八·三〇六
埃及棉	一五·二四八	八·四四九
其他	一·七八五	一·一六六
總計	一·三〇五·八三二	一·一九二·八五二
廠存花衣	二十四年一月一日	二十三年七月一日
中棉	三八二、八三七	二七一、六七八
美棉	五〇、二七九	五四、二五六
印棉	二〇、六一八	五〇、三八七
埃及棉	六·〇七七	四、一三二
其他	一九七	三七五
總計	四六〇、〇〇八	三八〇、八二八
停工狀況	二十三年七月至十二月	二十三年一月至六月
停工錠數	九六三、六八三	一、二二四、二六七
平均停錠鐘點	一、五九八	一、五八三
半年間總錠數停工週數	二、四九	三、八九

南順頭造蠶業

現屆仲春農民仍未作準備 預料頭造蠶絲產額大減縮

南順兩屬蠶桑業、數年來因絲價慘落、已到破產地位、但一般農民、以數千年來均賴蠶桑業以爲生活、一時不易改變、且近年政府當局、極力提倡維持、故有一部份農民、雖植桑育蠶、遭受損失、然仍從事掙扎、南順各地蠶絲產額、尚不至完全消滅、但本年情形、較之去歲、更形衰落、現目仲春既屆、頭造蠶桑、本已開始、復目查、順各地育蠶農民、十之八九、對於頭造育蠶、仍未有準備、頭造蠶種出市、寥寥可數、本年頭造蠶業如此衰落原因、乃一般農民、以養育頭造蠶兒、較之別造爲難、在絲價高漲時、頭造蠶業、尚多虧折、且費用較鉅、化算困難、故一般農民、多寧可坐食亦不願爲、加以去年土糖價格、尚稱不惡、政府又極力提倡植蔗、農民方面、以育蠶不足以維生活、乃紛紛將桑改植蔗苗、對於蠶業、多不注意、故預料本年頭造蠶絲產額、比之盛時、不及十份之一、比之去歲、亦不及十之四五、其情況之衰落、實爲空前所未見云、

鷄鴨連日大跌價

連日西北江、源源不絕有鷄鴨運下應市、一般人預料咸謂有利可圖、記者於昨(十二)訪某鷄客、詢以近來之銷路如何、據云、在此淡日中、能够維持皮費、則算幸矣、實無厚利可圖、且連日均逢跌價、因各江到貨大多、而致爛市、鷄鴨每斤、照最近市價、已跌一角或幾分云、

洋米突然漲價

邇來洋米價奇跌、至前日乃始轉定、不料自昨日起忽又大漲、省港兩地同一趨勢、而港方且起至早午晚三市價格不同、自每担起價五六點而至毫餘、其後則安南穀暴起、二毫餘、赤朴起三毫、米碌起四毫、一時市勢爲之混亂、至於廣州方面、受港市影响、亦隨之而起一毫數點不等、所有十穀土米、市勢亦立時一振、聞洋米起價之重要原因有二、(一)目前跌價過度、賣方虧蝕頗深、遂將價提高乃放、(二)最近安南暹羅等處產米區域、接有南洋各埠定單、來源頓涸、遂乘時抬高其價、故有此突然回漲之現象云

藤織器銷路頗佳

價廉物美大合顧客脾胃

邇來世界不景、一般人購買力量薄弱、故一致傾向儉樸主義、每用物件、均以價廉耐用爲主、就藤器而言、如藤喼、藤椅椅等、均比較[illegible]欖枝椅等、價廉幾十倍、故鄉市人士、多樂用之、連日藤店顧客盈門、頗覺暢旺、記者昨據藤店中人稱、該行在營業方面、尚有利可圖云、

天津市 棉毛出口市況

前途不易有起色

羊毛

出口市況、由春節前、卽無何等佳象、據從歐美市場到津洋商談云、以往時期中、歐美各紡毛廠及絨毯廠、平日需用華產羊毛、多係除正在紡用一批外、另購預備儲一批、以免有短缺之虞、有時除在棧預儲一批外、尚有一批運輸在途、連年因不景氣籠罩、各廠經濟力削弱、大部改向歐美市場購買、以致津市羊毛出口市場、頓失活動主力、值此春節後、初露動機之際、卽逢外滙猛跌、需要又感阻礙、西甯毛淨貨價、折合銀元在五十元上下、毛商隨市售出、均須損失、歸綏與津地滙市、又無以前之多量滙水可得、刻每千元滙綏、不過多收四十餘元、以故歸綏等地存毛、皆不敢向津發運、不特歸綏市塲間銀根緊滯、卽津市由於國內外種種影響、瞻望前途、殊無一線曙光流露云、

棉花

自春節後迄今、時受外滙低落激盪、尤以日滙下跌、關係西河原棉市價最劇、日商在此時間、無巨量購進、少數吸收、亦時動時靜、而市價比較春節前無大差異者、以紐約棉價、根本尚稱堅實、英商如福家、高林、怡和、德商如美記等行、連續均有吸收、代日商起而維持暢局、故在此兩星期中、好貨由三十七元、不過降至三十六元八角、美籽、山西、長絨市況、則因津市紗廠、有兩廠停業未開、去路減少、形勢亦呈萎縮、但印棉、美棉、無猛烈低降、未嘗如何影響、得以維持平局、惟查之往例、津市內地河道凍解、船運通達、進貨必多、須有一度平落、本年此種情形、仍屬難免、其低落或更加劇、因去歲各棉產量增加、據內地至津棉商談云、存貨尚極豐富、照津市價脫銷、可徵有利潤、但前途則難抱樂觀云、

二月份本市 零售物價指數

廣州市本年二月份零售物價指數、茲據統計局調查所得如下、米類八一、二、肉類九七、一、蔬菜類一四二、五、其他食品一二四、九、平均一一二、三、衣着類八二、七、燃料類八四、三、雜項一二二、八、總指數一〇六、一、

電筒跌價原因

本市土製電筒、因携帶便利、故行銷日暢、除內地各鄉購用外、更有輸往外埠推銷、故近年開設製電筒工廠、日見增多、營業頗旺盛、不料最近銷力頓減、同時價格亦相繼低落、查其發行定價、如一千尺每打十五元、零沽每枝一元六、五百尺每打一十元、零沽每枝一元、比之從前市價、低跌十分之四有奇、頃據業此者言、土製電筒降價原因、純是仇貨運輸入粵壓迫所致、蓋日人以本市所製之貨、日臻精美、且定價較廉、影响彼貨無人問津、故不惜初進之犧牲、賤價求售、以期死灰復燃、各家睹此情形、亦不得不減價與其競爭、勾心鬥角、務將劣貨消滅淨盡、以免利權外溢、而期國貨振興、刻下彼此互相低價推銷、因此價格銳跌云、

本市澄麵店近況

澄麵爲將麵粉再行製造之物、品質爽脆、其用途爲茶肆製造餃子之皮、其他製造醬料、間亦用之、原料採用土麥、(本省小麥生產、年可二百萬担、)惟亦有採用船來下等根麵改製、全市製造澄麵廠、在河南約有五六家、用小電氣發動機磨製、製造地點、宜近河邊、因取水較易之故、但因用途不廣、生產額尚少、而原料供給、亦感困難、土麥產量不豐、若採用洋麫、則稅捐繁重、故年來澄麫工業、極感困難、查此項澄麫、間有輸出國外、供華僑採用者、現在港亦有設廠、採洋麫製造、故市內澄麵店、更形冷淡云、

全世界黃金 美擁有三分一

共八十五億一千九百餘萬元

世界新聞社華盛頓訊、據美財部發表、美國現擁有全世界金幣之三分之一強、及全世界銀幣之四分之一、金幣總額、値美金八十五億一千九百四十五萬五千〇五十五元、開從來未有之高紀錄、(全世界所有金幣共二百十七億四千五百萬元、)自一九三四年二月一號以來、計共增十四億八千九百八十八萬五千七百七十九元、平均每日增一百萬元、尚有繼續增加之勢、

外商銀行在粵營業之調查

邇來國內經濟崩潰、社會人士、漸有覺悟、認爲外國商人、在內地吸收流動金融所致、各情業誌前報、查本市爲華南重要商埠、故各外商銀行、亦林立於廣州、一般股富、不明國家經濟狀況者、多有儲蓄於外商銀行、而利息之低僅三數厘、更有倒納倉租者、故各外商銀行、業務頗廣、茲查在廣州市內之外商銀行、計有滙豐、台灣、渣打、法蘭西、萬國寶通、橫濱正金、德華、等七家云、

金融簡報

今日早市、港紙乘盆加水三九九一、港單加水三九九一、期貨三九九一、門市入三九七、出四〇〇、省行十元券值九一、花旗紙加水一九〇〇、西貢紙加水九三四、坡紙加水六二〇二、荷蘭紙加水九九三、呂宋紙加水四四五、暹羅紙加水二七四、佛郎紙値一九二七、金磅紙値一〇一五、十足金葉入八十五換、出八十六換、八九金每枚値九五元五、二一金每枚値二三元四五、中央光洋加水二〇八元

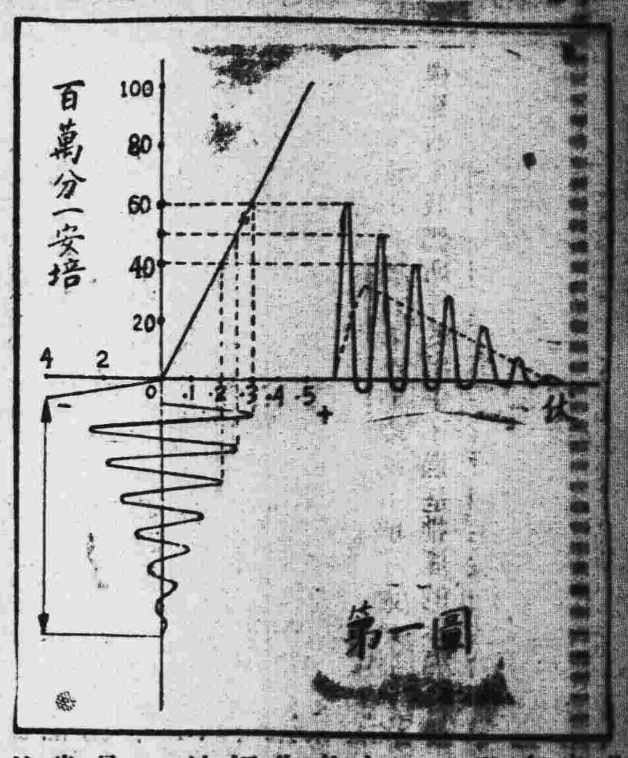

曲線表天線上所感電波之變化，檢波之礦石具有方向性，正半週時其阻力較小，故電流較大。負半週時則阻力較大，電流途減，結果耳筒上所得之電流途如圖中虛線所示部分，此種變化已不復為高週率交流振動而為低週率脈動電流矣。

第三類礦石如鋼玉是。其特性曲線稍異常，施入電壓不足〇．七伏時，電流極小。故應用此種礦石時須另施以額外電壓。額外電壓施入之法，通常用電池及電位計，其裝置及特性曲線作用情形如第二圖至第四圖所示。

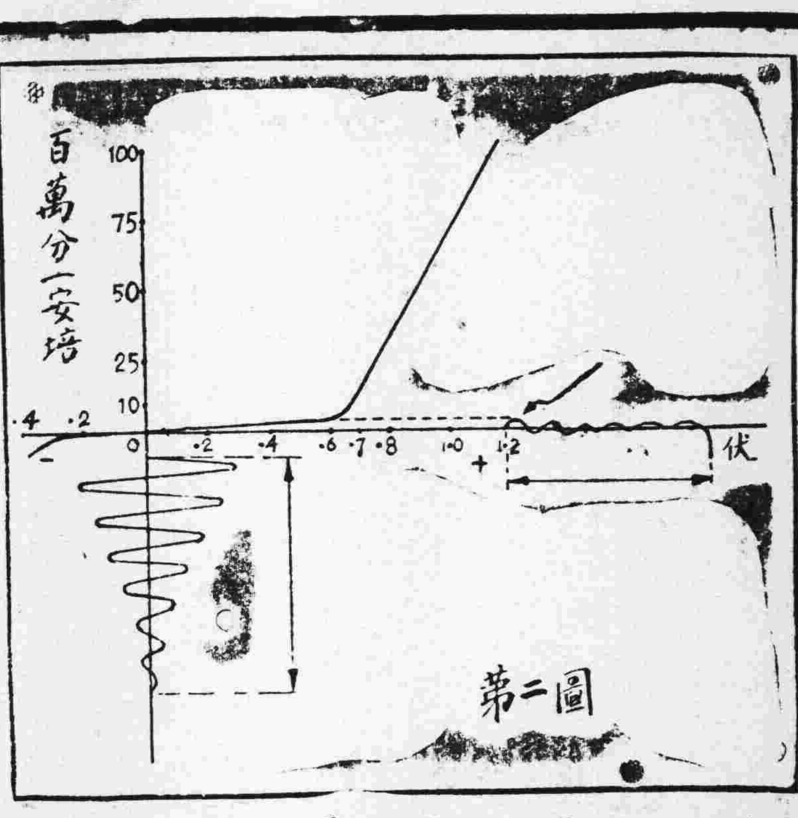

於電阻AB之兩端接兩個串聯之電池。于二電池間引出線頭。電阻亦由滑動器E引出以選擇至最適當數值。是以左邊之電池其電流則流經電阻AE部分，由滑動器接至外邊至D復返電池。右邊之電池則先由D入E經電阻EB部分入電池。此二電池之位置，既相反，故電路內之電流則為兩者之差。當E適在正中，則無電流。偏于左邊時，F較D之電位高。偏于右邊時，F較D之電位低。用時將此器接於收音機上，變其電壓至約為〇．七伏，則其檢波作用完滿。如更換他種礦石時，則由E點之移動而得適當電壓，須視礦石本身特性曲線決定之。

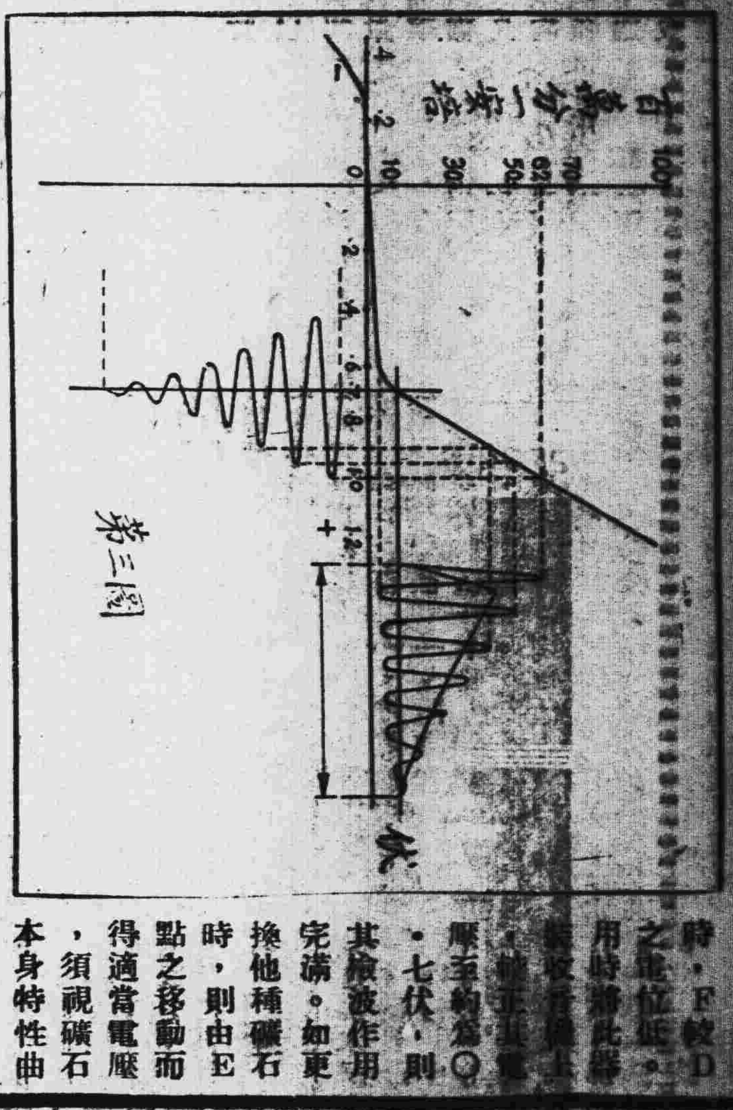

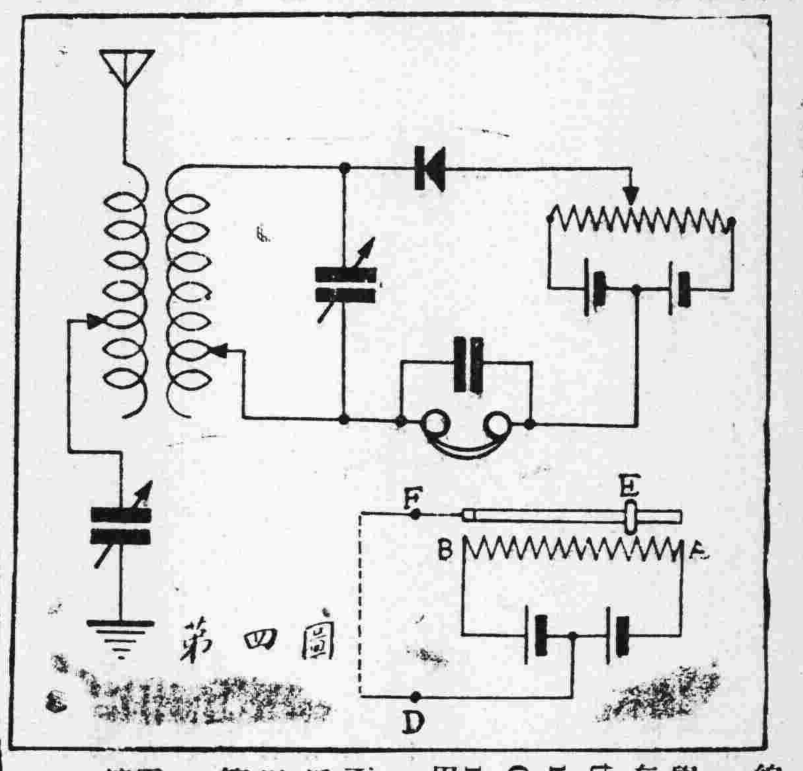

礦石之種類及其化學成分如下表。其他尚有Galena-tellurium, tellurium-Zincite, Carborundum-Silicon, Copper Pyrite-tellurium 等複雜礦物亦可用。

礦石之位置，愈近天線愈佳。耳筒則以接近地線為好。檢波礦石電阻較高者則配用之耳筒須安培圈較多者為佳。此種耳筒普通稱為高電阻耳筒，較宜於接收遠距離之微弱音訊。

礦石之佳否，不能以容積之大小而定，故採購者不必特注此點。蓋在一粒礦石中能求得一最靈敏之點，已為一甚佳之礦石。大粒礦石表面之各點，未必一定較優于小粒礦石也，惟尋求靈敏點之機會較多耳。

Bornite		$3Cu_2S_3Fe_2S$
Carborundum	鋼玉	SiC
Cassiterite	二氧化錫	SnO_2
Copper pyrites		$Cu_2S_2FeS_2$
Galena	硫化鉛	PbS
Graphite	石墨	C
Hessite	鉵化銀	Ag_2Te
Hæmatite	三氧化二鐵	Fe_2O_3
Iron pyrites	硫化鐵	FeS_2
Malachite		$CuCO_2CuH_2O$
Molybdenite	硫化鉬	MoS_2
Silicon	矽	Si
Tellurium	鉵	Te
Zincite	氧化鋅	ZnO

無線電常識問答

第一〇七六問　附上四管線路圖一張，請問此種線路有何優劣之點？　鹽運西三卷　陳發允

答　查來圖(圖絫)是三管(除整流管不算)超外差收音機線路，該種線路甚佳，不過自製時稍難耳。

第一〇七七問　現擬自製，但圖內(圖絫)之C7. C8. C9. C10. 等電容器如此之大，有錯誤否？

答　查該電容器等數值頗合，不過其單位應由MFD改為MMFD才合，即以一百萬除之也。

第一〇七八問　圖中輸出之AFT輸出變壓器，比率如何？普通之低週率變壓器有異否？

答　不同。其比率須視所用何管及用何種揚聲器而定。來圖未聲明為何種揚聲器，故未能代為設計為歉。設計方法請參看本刊第二十二期。

第一〇七九問　圖中RFC之值若何？

答　見本刊第三十六期第八五四問，高週率扼流圈在一種線路適合，則在同波長範圍之任何線路亦可通用。

市橋大東路　張雁南

第一〇八〇問　茲有派律PILOT推挽式輸入變壓器一個，輸出扼流圈一個，31管一枝，30管兩枝，再生式線圈一副，今擬用之裝三管收音機一副，其線路如何？

答　可利用一部份材料，推挽式輸入變壓器不甚適用。線路詳見附圖，圖中可變調諧電容器之電容量須適合尊處之線圈方妥。

上期勘誤

查本刊第四十八期「三管交流短波接收機」一文內，所載之線圈表，漏印柵極線圈繞法之一部份，茲補刊於後：

四〇至二〇公尺　一轉　分繞於吋半之間
二〇至一〇公尺　五轉　分繞於一吋之間

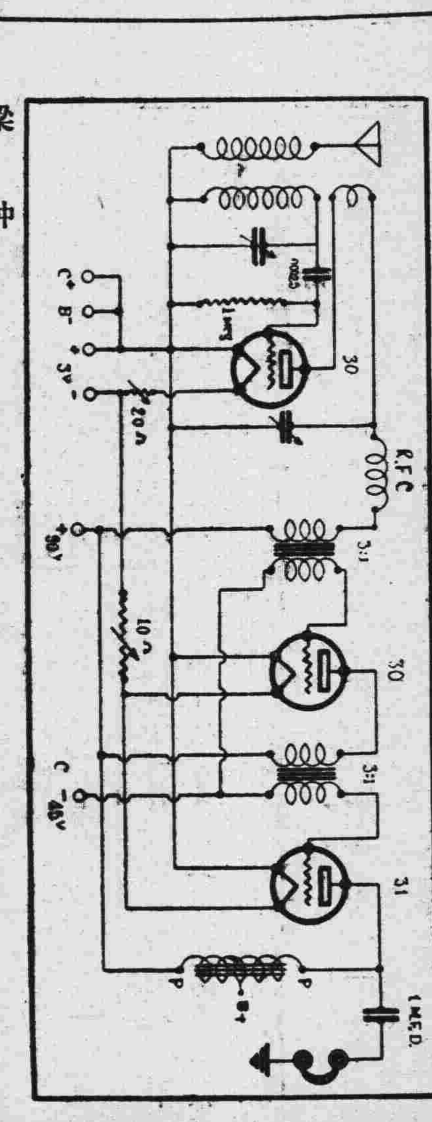

梁仲

第一〇八一問　前購到七管收音機時接收本市市府播音台約在七十五度之間。今忽又轉為八十度方能收得。未知何故？

答　因市府播音台波長現似較前畧短。故週率較前畧增。

請預定

令郎令媛最歡喜的

兒童良友

兒童年擴大徵求　優先預定十萬戶

每月一冊零售一角預定全年祇收一元

擴大徵求期內，定閱全年

加贈　兒童演說一部　我的生活用表一份　值洋三角八分

同時介紹十人訂閱　免收本人定費——圖書照贈

期限民國廿四年一月一日起四月四日兒童節止

本埠外埠　同時截止　期外來定　概不贈送

啓發兒童世界眼光——培植兒童科學精神——世界珍聞偉人軼事科學知識童話漫畫

提倡兒童羣體生活——陶冶兒童愛美情感——各國兒童生活以及幻術遊戲等等不勝舉

第一卷　現已出全　共十二期

原價一元二角　現為優待優先定戶起見　特價三百份祇售八角

售完為止不再續印　凡未曾看過本刊而欲訂閱第二卷者實為不可不備

歡迎試閱　凡欲試閱本刊請附郵票八分即行按址寄奉

預定處　廣州財政廳前　大東書局

心絃口琴社免費速成班

免費：凡攜心絃口琴來學者一律免費　速成：兩個星期畢業保證學成

正社：文明路口二零八號　分社：河南福塲西一弄

中國國民黨廣東省執行委員會 廣東省政府教育廳 通告

訓字第10號　現令各縣市中等學校訓育主任公民教員資格多屬不符亟應委派檢定合格人員充任以符功令凡高初中之訓育主任黨義教師務于三月一日起至三月卅一日止到省黨部登記聽候委派幸勿觀望自誤特此通告　經檢定合格者乙

新出版

圖畫教本

周生甫編

新標準編輯　初級中學適用

學校採作教本　事半功倍

▼理論與實習並重…先闡明原理、次實習繪書、進步自易

▼縱論各國之畫派…使讀者明瞭畫之淵源、鑒別畫之優劣

編制新穎　由淺入深　系統一貫　說理透澈　範圍豐美　教學俱便

道林紙彩色精印全三冊　第一冊價八角第二冊一元二角第三冊一元　外埠寄費加一

經售處　環球書局惠愛東路　廣益書局　共和書局　世界書局永漢北路

環球書局出版

弟弟妹妹新尺牘

本書係最近出版，編制概以兒童心理為標準，文字概用語體，加以新式標點，內容以日常生活為經，以處世求學交際應對等常識為緯，深入淺出，既無深奧難懂之處，且無生硬乏味之弊，誠兒童課外最良好之尺牘補充讀本。

全書兩冊　定價三角

惠愛東路　環球書局　永漢公園對面

恒和堂易沃林馳名恒和丸發售

世承家學讀方書。悟得岐黃秘蘊儲。煆煉靈丹成丸轉。研求奧義足三餘。慈航普與羣生渡。妙術能將惡疾除。也有斯人十經實驗。恒和丸值價非虛。每料丸一十二兩實銀四十元零二毫，半料丸六兩實銀二十元零六毫。小半料丸四兩實銀一十三元八毫。不設雙單料。俱皆一等丸。郵匯購丸。即寄不誤。若非治症神效。豈敢獨沽一味。即此可見本堂藥丸之靈驗也

祖館鶴山玉橋鄉　舖在廣州西關上九甫大馬路　支店閩省廈門　新設支店香港大道西一百四十四號

廣州永漢北路

廣益書局舉行

春季開學大減價

一折書　突破歷次減價的紀錄

便宜到不計血本為全部求現

標點書一折　兒童書四折

法律書二折　參攷書五折

武俠書三折　圖畫書五折

連日擠擁非常　惠顧請早光臨

各校承採課本　購請上午八點至十點

無線電週刊
廣東無綫電專門學校主編
第四十九期
中華民國廿四年三月十三日

目錄

無線電報通信法述要(三)……孝達
檢波礦石……倩華
無線電常識問答……朱寶華 黃子儒
上期勘誤……

無線電報通信法述要(三)

孝達

無線電報通信之簡捷，遠駕其他方法之上，故國際間長距離通信，多利用之。惟各國各自有其言語文字，非操報務者所能盡諳，爲免除彼此間方言文字不同之障碍起見，於每五年間舉行國際無線電報會議，除訂定各項業務之條例外，並公定國際間公用簡語。統無線電通信上常有之事件，而各以三數羅馬字母代表之，定名爲國際無線電報簡語，數十年來公用勿替。其間因技術之演進，事件較繁，故歷次會議，畧有增删。最近通用之簡語凡三類，計Q字簡語，Z字簡語，及通空簡語，都凡百數十言，各別其業務上之用途，如通空簡語，爲指定一切飛機飛艇與專爲同飛航通信之海陸電台所專用。Z字簡語，爲指定一切電台於專營或兼營國際間通信業務時所通用。Q字簡語，則舉凡一切不屬上述兩項業務範圍內之電台所公用。限別分明，不容混用。執報務業者，既不願終身祇執業於某項業務之電台以自囿滯離，則對於一切簡語之熟諳實爲必要。茲將各簡語及其意義分別表述如下：

Q字簡語

簡語	問句	答句或通告
QRA	貴台何名？	本台名……
QRB	貴台距本台遠近如何？	本台距貴台約……海里
QRC	貴台報費歸入何處賬內？	本台報費應歸……公司
QRD	貴台何往？	本台往……
QRE	貴台屬何國？	本台屬……國
QRF	貴台自何處來？	本台自……處來
QRG	請將本台準確波長告知本台？	貴台準確波長爲若干米突
QRH	貴台準確波長若干米突？	本台波長若干米突
QRI	本台聲調惡劣否？	貴台聲調惡劣
QRJ	本台信號太弱否？	貴台信號太弱
QRK	貴台收報容易否？	本台收報尙易
QRL	貴台忙否？	本台甚忙
QRM	貴台被騷擾否？	本台現被騷擾
QRN	貴台被天電騷擾否？	本台現被天電騷擾
QRO	本台須增電力否？	請貴台增加電力
QRP	本台須減電力否？	請貴台減少電力
QRQ	本台須拍發稍速否？	請貴台拍發稍速
QRS	本台須拍發稍慢否？	請貴台拍發稍慢
QRT	本台須停止發電否？	請貴台停止發電
QRU	貴台對本台有事傳遞否？	本台對貴台無事傳遞
QRV	本台須拍一串V字否？	請貴台拍一串V字以便調整
QRW	須本台轉告……以貴台相呼否？	請貴台告知……以本台現正相呼
QRX	本台須候否？	請貴台暫候俟有暇即呼貴台
QRY	本台應輪第幾？	貴台應輪第……
QRZ	本台爲誰所呼？	貴台現爲……所呼
QSA	本台信號強度如何？	貴台信號強度爲……(1—5)
QSB	本台信號強度時時變遷否？	貴台信號強度常變
QSC	本台信號有時完全消滅否？	貴台信號有時完全消滅
QSD	本台發報手法惡劣否？	貴台發報手法惡劣
QSE	本台信號明白否？	貴台信號混淆
QSF	本台自動發報尙佳否？	貴台自動發報發生衰減狀態
QSG	本台發報可否以五封或十封爲一連？	貴台發報請以五封或十封爲一連

簡語	問句	答句或通告
QSH	須本台每次只發一電並重拍二次否？	請每次祇發一電並重拍二次
QSI	本台更換發報不須重發否？	請更換發報不須重拍
QSJ	發往某處電報每字收費若干法郎？	發往某處電報每字……法郎
QSK	本台須中止通訊否？	請中止報務本台於……時再呼貴台
QSL	貴台能給收報憑據與本台否？	茲給收報憑據與貴台
QSM	貴台收到本台收報憑據否？	本台未收到貴台之收報憑據
QSN	貴台現能收到本台電報否？	本台現未能收到貴台電報請繼續注意
QSO	貴台能與……處直接通訊否？	本台能與……直接通訊
QSP	貴台能免費代轉……否？	本台可以免費代轉
QSQ	每字或每組須只拍一次否？	每字或每組須只拍一次
QSR	貴台曾注意來自……之遇險呼號否？	自……發來之遇險符號曾經……注意
QSU	本台須用 A1.A2.A3.或B 種之若干米突波發電報否？※	請用……米突之A1,A2,A3,或B種電波發報本台現正注意
QSV	本台須移至……米突之電波以拍發此後電報否？於拍發一串V字之後是否繼續使用	請移電至……米突之波以拍發此後之電報幷於拍發一串V字之後繼續使用
QSW	請用……米突之A1,A2,A3,或B種電波發報	本台將用……米突之 A1,A2,A3,或B種電文發報請繼續注聽
QSX	本台波長常變否？	貴台波長常變
QSY	本台須用……米突波長發報不變波式否？	請用……米突波長發報而不變波式
QSZ	每字須拍二次否？	請每字拍二次
QTA	須删去第……號電報作爲未發否？	請删去第……號電報作爲未發
QTB	所算字數與貴台符合否？	所計字數不符請將每字之第一字母或第……號碼重發
QTC	貴台有若干電報須發？	本台有……電報待發
QTD	承認貴台字數計算之通知已收到否？	承認本台計算字數之通知已收到
QTE	本台確實方向何如？或本台對於……之確實方向何如	貴台之準確方向爲……度或貴台對於……準確方向爲……度
QTF	請根據貴台轄下各測向台所測方向將本台位置見示	根據本台轄下各測向電台所測方向貴台現在緯度……經度
QTG	請用……米突拍發貴台呼號二分鐘以便本台測定貴台方向	本台現用……米突拍發本台呼號一分鐘以備貴台測向
QTH	貴台現在何經緯度？	本台現在經度……緯度……
QTI	貴台準確駛行方向何如？	本台準確駛行方向爲……度
QTJ	貴台速率何如？	本台速率每小時……海里
QTK	……對於貴台之準確方向何如？	……對於本台準確方向爲……度在……時點分
QTL	請發無線電信號以便本台測定對於射向電台之方向	本台現發無電線信號以便貴台測定對於射向電台之方向
QLM	請發無線電信號及水底傳聲信號以便本台測定方向及距離	本台現發無線電信號及水底傳聲信號以便貴台測定方向及距離
QTN	貴台能測定本台對於貴台之方向？	本台不能測定貴台對於本台之方向
QTP	貴台即將入港否？	本台即將入港
QTR	現在準確時間何如？	現在準確時刻爲……
QTS	貴台對本臺之準確方向何如？	本臺對貴臺之準確方向爲……度時爲……
QTU	請示貴臺之通信時間？	本臺收發電報自……起至……止

※ A1 Unmodulated C.W A2 Modulated C.W
A3 Interrupted C.W B Damp-wave

(本表已完全文待續)

檢波礦石

倩華

最廉價最簡單之收音機厥爲礦石式收音機。此種收音機耳筒上所得聲音之大小，除與電波之強弱及裝置之良窳有關之外，尙須視乎所用礦石之效能而定。故必先研究各種礦石之特性，然後知所選擇焉。

吾人既知無線電波之傳送爲一種高週率交流振動，乃由收音機線圈之感應而傳至耳筒上。但耳筒之薄膜因有惰性關係是以未能隨電波之高週變化而振動，即使能隨之振動，亦非吾人聽覺所能聞。故必須先由礦石將曾經調幅之電波加以整流作用，然後耳筒乃能隨此種低週率調幅波而振動，然後可以爲吾人所聞，此即所謂檢波作用。礦石之能檢波，蓋由於晶體構造之特殊，能使電流之進行成爲單向性。即電流向某一方流通時所遇電阻較小，故較爲順利；而向反對方向流通時，則所遇電阻較大，故較爲困難。是以高週交流之無線電波流經礦石後，即變爲單向脈搏電流。如無線波曾經成音週率調幅者，則耳筒所得之電流便可隨調幅波方式振動而成聲。

礦石之種類甚多，如鋼玉，硫化鉛，(方鉛礦)養化鋅(紅鋅礦 石墨，硫化鐵，及藥材店所售之自然銅等均可採用。大別之可分爲二大類。一爲依照歐姆氏定律者，一爲不依照歐姆氏定律者。後者則須施以相當電壓，然後檢波作用始顯。

第一類檢波礦石之特性曲線如第一圖所示。硫化鉛是其例也。此圖縱軸

立法院編

中華民國法規彙編

▼行政機關之施政指南
▼法官律師之百科全書
▼工廠商店之法律顧問

國民政府成立以來，新頒法令，爲數甚多；其舊法令之仍有效或修改後施行者，一律編入，故較「國民政府法規彙編」尤爲詳。其內容如下：(一)立法院通過國民政府頒布之法律；(二)國民政府頒布與法律有同等效力之命令；(三)各院部會頒布之法令；(四)舊法令之暫行有效或修改重訂者；(五)教育、軍事、交通等章則規程；(六)現行有效之條約；(七)可供參考之材料，作爲附件，附於各類之後；(八)註說圖表，極爲詳盡，旗幟等均用彩色圖，尤爲特色。書首有總目，各編有分目，另附索引一冊，極便檢查。此書爲第一集，截至民國二十二年底止，以後擬每年編印續集。

全書一萬餘頁分訂八冊 附索引一冊
甲種 布面精裝 定價三十二元
乙種 紙面布脊 定價二十六元
丙種 紙面並裝 定價二十二元

中華書局印行
(甲505)

廣州永漢北路北新書局
本版圖書 今日半價
(每人每種限購一部)
備貨充足◉歡迎選購

民智書局
新書出版
民法債編通詮
熊錫晉著
定價大洋一元八角
特售八折限至三月底止

民法頒布，於今五年，債編一門，包蘊宏深，膠葛紛紜，至纖至悉，故解釋尤難。此書著者博采羣籍，疏通證明，竭半年之力，成此巨帙，全書凡廿餘萬言，共分七章；第一章通論，第二章債之發生，第三章債之標的，第四章債之效力，第五章多數債務人及債權人，第六章債之移轉，第七章債之消滅，其於民法債編內容詮釋至當，不惟合於高中以上法系之參考，即凡研究法學者允宜人手一篇。

教育

今日各校須派員 參加總理逝世紀念會
每校應派代表五人出席

今(十二)日爲總理逝世十週年紀念之期、業經省市黨部派員會同商籌就緒、定于是日上午九時假座中山紀念堂舉行紀念大會、省教育廳及市教育局昨分別通令公私立各學校屆時派代表五人赴會出席、其餘學生則照常上課、

△市民教館舉行總理革命史料展覽▽

又廣州市立民衆教育館、以今(十二)日乃 總理逝世十週年念紀、爲引起市民景仰 總理偉大之人格及紀念其功績起見、特舉行 總理革命史料展覽一連六天、

第三次露營童軍 將頒發紀念章
露營會已辦結束

廣州特別市童子軍第三次大露營大檢閱、已於去月先後舉行、該會昨日去函各籌備委員、定于今日下午四時、在市教育局議事廳開最後結束會議、討論結束事宜、又查該會日間召集全市童軍教練開談話會、報告一切經過情形、又聞□陸兩會長爲獎勵全市童子軍之野外生活起見、特製紀念章數千枚、分發參加檢閱露營之各團童子軍、以留紀念、此項紀念章將在教練談話會中頒發、

省民教館編織班
續招新生五十名

省立民衆教育館、爲提倡家庭手工業、使一般婦女得有實用謀生職業、養成自立能力起見、特設新法編織班、經于本月一日開始上課、惟當時班額、係限定五十名、以致後來報名者、有向隅之嘆、現該館爲使各婦女咸有參加此種職業訓練起見、特續招新生一班、名額仍定爲五十名、由即日起、開始報名、額滿即行止截、茲將其續招新生簡章查錄如下、(名稱)本班定名爲廣東省立民衆教育館附設新法編織班、(宗旨)本館爲適應女界自謀實用職業養成自立能力起見、特設編織班、用最捷方法簡短時間令其成功、務使學者確得其益、以應社會之需求爲宗旨、本館前已開辦編織班一班、名額五十人、現因有志向學額滿見遺者甚衆、故特續招新生一班、(學科)簡捷手織機科、可用絨綫絲綫波綫絹綫編出各種新穎美觀、整齊平均、異色花樣品物數十種、如衫褲帽襪鞋袋頸巾檯布窗帘燈罩斗篷領帶等、(學費)每名二元、于報名繳交、(開學一星期內不到者作退學論、所繳學費不得發還、(機費)每副一元六毫、可托本館生計教育部代購、(報名)自三月十一日起至三十一日止、每日正午十二時至下午五時、下午六時至九時、每人具備最近四寸半身相片二張到館繳納、先報先取、額滿止截、(學額)五十名、(授課時間)每逢星期二六日晚、由七時至九時止、(開學日期)二十四年四月一日、(畢業期限)兩個月畢業、畢業時考其成績及格者、給與證書、以資憑証、(教員)由本館特約上海新法編織會廣東分會派員担任、(地址)廣州市中華北路廣東省立民衆教育館內生計館、

中學算學 課程標準問題
平津教育界建議修正 教部長允聘專家研究

平津兩地教育專家爲改善中學算學課程、前曾聯名向教部建議修正、並得教育部長覆函、允予聘請專家組織委員會、從事研究、茲分誌建議書、及王氏覆函如次、

(爲請修正中學算學課程標準建議書)二十二年度中學會考成績經教育部統計結果、以算學一科爲最劣、二十三年夏北平市各高中會考成績之統計亦以算學爲最劣、國立各大學歷年入學試、據一般經驗、算學一科成績亦劣、查算學爲中學主要課程之一、現象如此、問題之嚴重可知、設不速籌備補救辦法、不僅徒然浪費中學多數青年之光陰與精力、且亦有背國家教育人才與提高算學一科程度之本旨、

按現行中學算學課程標準爲教育部廿一年十一月所頒訂、其學程之規定如下列兩表、

初中算學學程時間支配表

學程 時數 學期	(第一學年)第一期	(第一學年)第二期	(第二學年)第一期	(第二學年)第二期	(第三學年)第一期	(第三學年)第二期
算術(附簡易代數)	四	四				
代數			三	三	二	二
幾何(附數值三角)			二(實驗幾何)	二	三	三

高中算學學程時間支配表

學程 時數 學期	(第一學年)第一期	(第一學年)第二期	(第二學年)第一期	(第二學年)第二期	(第三學年)第一期	(第三學年)第二期
代數			三	三	二	
幾何	三	二				
三角	一	二				
解析幾何大意					二	二

就以上課程標準實施情形觀察、有應特別注意者數點、

(一)據第一表、所有初中學生皆必修算術、代數、幾何、三角等科、即如注重教學方法、愼重教材內容、則此初中算學課程似已應足以使學生了解形象與數量之基本觀念、樹立普通算學教育之基礎、而啓發其向上探討之志趣、

(二)據第二表、現時高中既不分科、則所有高中學生不問個別志趣、或將來職業上與升學上之需要、皆須一律肄習同樣之高級代數、立體幾何、三角及解析幾何大意等學程、

(三)高中算學各課程既爲普通必修科、在教學時、教師如牽就少數程度較優之學生、勢必使大多數學生爲伴讀者、而少所獲益、如教學以大多數中級生爲準、勢又必至使算學教學成績之水平線降低、似此則現行之劃一課程標準、不唯不足提高中學算學程度、結果或得其反、

(四)現今各大學理科每感學生在中學所培養之算學基礎不足、或程度太差、適應此項需要、首在重視高中學生對於算學個別興趣、充實高中學課程教材及改善算學教學方法、但現行之高中算學課程既爲一般學生普修、教學方面、勢難顧及個別志趣、大多數學生隨班聽講、目標僅在考試及格、算學課程內容自難充實與提高、更何從培養升入大學之算學良好的基礎、(未完)

恩平縣整理教育
未立案校不准招生 取締塾師設塾課徒

恩平縣政府、令各區鄉長、取締未經批准立案而擅自招生之學校、倘有故違、區鄉長應詳列舉報、如知而不報、罰以同等處分、茲探綠原文如下、查私塾管教不良、貽誤兒童、歷經本府佈告取締在案、又私立學校非經主管教育行政機關核准開辦、不得擅自招生、修正私立學校規程第三十條第一項、已有明文規定、自應分別執行、以符原案、而重規程、惟近查迭據各校呈報、仍有無知塾師、暗中設塾課徒、及未經核准開辦之私立學校、擅自佈告招生、故意妨碍學校教育之進行、苟不嚴予取締、影響教育實非鮮淺等情前來、查此等無知塾師、及未經核准開辦之學校、擅自設塾或招生、非特不符規程、且有違政府功令、自應嚴行取締、嗣後凡有私自設塾及私立學校、未經核准開辦領有本府頒發之校董會會鈐、該學校校鈐、而擅自佈告招生者、各該管區鄉長、于此等私塾或學校開學十日內、將塾址或校址及塾師或校長姓名、詳列舉報、毋得庇縱、倘不事舉報、經本府督學查確、即予各該管區鄉長以同等之處分、不稍寬貸、除佈告外、合行令仰該區長即便遵照、并傳飭所屬各鄉鄉長遵照、此令、

梁漱溟昨演講 中國文化的特質

山東鄉村建設研究院院長梁漱溟、應中山大學之請、于昨(十一)日下午二時在文明路該校大禮堂講演、題爲「中國文化的特質」、是日到塲聽者共三千餘人、該禮堂樓上樓下座爲之滿、梁氏對於中國文化的過程發揮盡致、歷二小時許始講畢、

學校縮短假期案
北平各大學開會研究

(平訊)教部前月訓令各大學研究縮短學校假期案、限於令到一個月內呈報備核、各校奉令後、均正在研究中、師範大學爲全國最高學府、對此重大問題、特爲注意、並推定專人研究、俟整理具體、即呈教部採擇、該校長李蒸對此事亦有發表意見、茲併誌如次、

◇教部訓令◇

案奉行政院第四一一號訓令內開、案奉中央執行委員會政治會議函開、本會第四屆第五次全體會議、准孫科等五委員提學校減少假期縮短學年案、當經議決、學校減少假期縮短學年、尙有他種複雜關係、交政治會議核議、函請核議、等因、經本會議第四四〇次會議決議、先交行政院核議、俟復到再提會討論、相應抄同原提案函達、即希核議見復爲荷、等因、經提出本院第一九六次會議決議、交教育部審議具復、合行檢發原件、令仰該部遵照、等因、奉此、查事關變更學校學年學期及休假日期、應先由各大學教育院系及研究教育社團、詳細研究、除分令外、合行抄發原件、令仰該大學即便遵照、於文到一個月內、將研究結果、具報候核、此令、(計抄發原提案一件)

◇提案要點◇

該提案全文、長約萬言、茲擇其要點如下、此後各級學校、每年放暑假二十日、年假二日、國慶紀念假一日、星期日改爲每兩週放一次、此外一概不許放假、而大學及高中修業年限、比現行者縮短一年、孫科等以現在學校假日太多、大學每年除去假日只上課一百八十四天、佔全年之半、中學每年上課一百九十七天、佔全年百分之五十四、小學上課二百〇二天、佔全年百分之五十六、學生時光多半被假期佔去、值此國難期間、全國青年均應奮勉自勵、不應優游歲月、徒費時光、如果照上項辦法作去、時間既可經濟、而受課學年、更可減少學程一年云云、

◇師大方面◇

記者昨訪晤師大校長李蒸、詢以對縮短假期案之意見、據談、關於此案、本校奉教部令後、即提交教務會議、決定推定常先生(道直)等開會研究討論、本人意見、以爲放假原因、約有三點、(一)星期日、係外國傳來、含有宗教禮拜之意義、(二)氣候關係、因嚴寒酷暑不適宜上課、(三)即爲農工各職等之特別需要、放假予以回家幫助作工之機會、以上三點、一方屬於衞生、一方屬於經濟、但予以爲衞生之意義較爲合理、嘗如小學生在都會之學校中讀書、在此長期暑假中、到野外住數星期、於健康上實多裨益、改放假乃如何利用假期問題、更須注重變換環境、學生平時生活機械方式、於小學生康健殊有妨碍、故應隔數日休假一日、使其生活自由、變換環境、以恢復其精神、蓋因人之疲勞、並非須休息始能恢復、如能變換環境、較休息之功效尙速、故德國之小學生、每週僅上課五天、須有兩天到野外旅行、故每星期休假一日、尙稱必要、至於大學生、在暑假中可予以在社會上服務之機會、更可給予未能入學者之補習機會、如舉辦暑期講習會等等、故云休假在於利用假期、至於談到國難期間、不應優游歲月、殊不知暑假中之教員、較平時尙忙碌、因須作下學期之準備、若云國難期間、大家應緊張起來、卽以現行之學年制、功課仍能設法使其緊張、並不須減少假期、而歐美各國對此問題、亦曾多次討論、但其所得結果、均爲休假有益、至謂吾國工匠全年工作、假日甚少、但工匠生活係自然的、無時間限制、且其工作效率如何、則吾等並未曾調查云云、

◇北大方面◇

北京大學於日前接到教育部是項電令後、卽由校長蔣夢麟、召集課業長樊際昌教育系主任吳俊升等、詳商研究辦法、當決定由系主任轉知教育系全體教授、就各個所學之專門方面提出意見、由系主任彙齊、送交課業處轉呈教部鑒核、據該校負責者談、教育系對此問題、曾召集系務會議、決定由各教授擬具意見、各教授之意見書、即可彙齊、聞該校校長蔣夢麟、課業長樊際昌、對縮短學校假期、均將擬具意見、呈送教部參考云、

鄂省組織掃除文盲團
利用學生作識字運動

(漢口訊)湖北省教育廳、爲掃除文盲、先從省會着手、擬具湖北省會掃除文盲及識字教育計劃大綱、茲誌如下、

組織 利用省會高級小學以上學生、輪流教授省會年在十歲以上、五十歲以下之文盲、俾能識字與運動、(一)由教育廳負責組織湖北省會掃除文盲團設團總部於教育廳、以學校爲單位、設團分部於學校、(二)團總部設正副團長各一人、由省主席及教育廳長充任、下設事務視導二股、各股設主任一人、事務股之下、又分設文書庶務會計、統計各組、各組設幹事若干人、視導股設視導員若干人、分配各團分部、担任視察指導事宜、各組主任、幹事及視導員、均由正副團長、指派各教育機關職教員兼充、(三)團分部設團員若干、內推正副主任各一人、受團總部之指揮與視導員之指導、主持該分部事宜、視導員名額每團員十人、設一人之標準確定之、

劃區 依各校數目、將省會分爲若干施教區、以爲施教之對象、依各校學生多少與大小定之、其區域之廣狹遠近、劃區得會同省會公安局辦理、省會文盲數目、雖無確切調查統計、據普通學理推算、省人口三十萬、約有文盲十八萬人、每年分二期、每期預定教授文盲一萬人、約九年將文盲掃淸、

團員 (一)每期預定團員三千人、最先由各校青年服務團團員兼充、依次遞換其他學生、務使各個學生、皆能服務、(二)團員每日抽出一小時至二小時、到劃定施教區之文盲家教授、至少須教文盲三人、以教畢識字課本一全部爲終止期、必要時得強迫文盲就學、(三)團員認定所教文盲後、即開單報告各該團分部、轉報團總部備查、(四)團員經視導員考查認爲成績優良者、于結束後助予獎品、以資鼓勵、成績惡劣者、扣除團員作校勞作成績、以示懲戒、

視導 每一視導員、擔任考查與指導團員十八人之責、其方法、(一)臨時視導、由視導員酌量情形、臨時視導、(二)定期考核、每遇團員教至一段落時、即定期考核、以憑更換課業、課程暫定識字一門、其課本由團總部備發、

經費 每期暫定九千元、由省庫支給、預算如下、(一)課本費每期每人書籍費、二角四分、合計二千四百元、(二)識字證書費、每張二分、合計二百元、(三)獎品費、每人平均二元、合計六十元、(四)團總部辦公費、每期四百元、

開明書店贊助全國讀書運動

全部本版圖書 半價一個月

每人每種祗限一冊 一律現款購買

日期 三月十一日起四月十日止

上海總店南京北平廣州漢口長沙各分支店同時舉行

教科書 活葉文選 預約書 雜誌 除外

函購寄費加一 書目備索

謝

先繼妣屈太夫人本月四日出殯荷承各戚友親到執紼並蒙惠贈花圈帳聯致奠高誼隆情沒存均感謹此鳴謝

棘人袁錫帶泣啓

張勵生醫務所 廣州西關梯雲東路一百零九號 門診上午八時至一時下午出診

特別 精醫筋絡病及老年風濕

筋絡抽縮發痛屈伸不自如或患風濕以致手足麻木腫痛不良於行者皆有經驗之藥物療愈之切勿以屢醫罔效視爲不治之疾本醫生治愈此等頑疾經登報鳴謝者不知凡幾速來就診可也不能就診函詢必答

教育部選定推荐 中學生閱讀參考圖書

中學生

三月號(53期)出版 零售每冊一角八分 預定全年一元八角

卷頭言(編者) 受教育跟處理生活——世界戰爭危機的消解與推進——數學知識的活用——友與敵的分界

環繞太平洋的四周(金仲華)

雨果和「哀史」(茅盾)

中學生和工程師職業(陳章)

倫敦雜記(三)(佩弦)

音之同化以及連音與省音(張沛霖)

怎樣裝置一座無線電機(陳志森 墨子)

是月也 三月的星座(宋易) 蘭花(克士) 紙鳶(顧均正)

木炭習作跟短小文字(聖陶)

隨筆 遷徙(子岡) 貧與罪的一行列(小默) 試鍊(丏尊)

每月人物 顏習齋與李剛主(王容) 近代音樂的始祖擺哈(子愷)

兩個問題(數學講話)(樊墉)

可讀的書(淑之)

開明書店

O312

會計學概論

貢獻給會計學校及研究會計學者之新權威

全一冊實價二元

太田哲三著 廣東省會計師常委 唐文樾譯

內容概述

本書共分二十一章約三十萬言理論與應用並重闡於會計理論方法靡不詳爲論述取材方面更本譯者歷年教學經驗選擇最近各國會計名著審愼逐譯而於日本太田哲三教授所著之會計學概論一書取材尤夥蓋本書著者係現代日本有數學者對於會計學造詣精深推傑構允適合於吾國環境譯筆淺顯繁簡得當每章均附註釋俾學者易於領會正書之後加刊附錄足供參砭尙爲近代會計學中之最有權威的作品適合於大學中教材之用京滬北平各校多已採爲教本其價値可知

代售處 廣州大東書局

世界上最大的工廠

珞

世界上有個最奇怪的工廠，牠的規模不獨東北兵工廠比不上，就是將世界各國所有的工廠合起來也還沒有牠的一半大，牠所佔的地盤不僅大極了，而且無微不入。在任何人跡難到的高山深海中總有牠在工作着，有時更秘密地開設在肉眼看不見的地方，這個工廠，牠不燒煤，所以沒有縷縷的炊烟，牠不用機器，所以沒有軋軋的機聲，牠不純靠勞工，所以人們不容易察覺牠。牠只是一聲不響地日夜工作着；不過到了可怕的冬天，這工廠的一部分仍是要休息的。

這工廠的出品多極了，人類所有的衣食不用說是靠着牠，就是我們住的房子，車子以及一切傢具都是牠的產物，要是牠一天能工坐不獨人類將活活餓死，就是一切動物也要無以為生了，說了半天，讀者以為這個工廠很不易看到罷！不，我們跟牠天天見面的，牠就是我們院子裡的綠葉咧！

這個工廠的顏色總是綠的，因為牠純靠「葉綠素」來做牠的機器，沒有牠，這個工廠就不能製出東西，所以像菌子那類的灰色植物自己不能開工，就只好依賴別的工廠像掉光了葉子的枯樹，工廠的機器——葉綠素——沒有了，就只好暫時停工來渡此嚴冬，但牠卻不依賴人家，不過靠了自己平時生產的剩餘來過活罷了。上面說過這工廠並不燒煤，那麼這機器的原動力是什麼呢？要答復這個問題必先明瞭這葉綠素的構造，葉綠素有個特性就是能吸收日光，而日光為一切運動的總原動力(這個理由很長，須另文討論)，植物為要接受這個原動力，所以牠的綠葉總是竭力向外舒展便能多多吸收日光。

原動力既有了，甚麼是牠的原料呢？牠的原料可分做三類：即氣體，液體，和固體，氣體是自來空氣，以氧氣及炭酸氣為主，白天吸收炭酸氣而放出養氣，夜間則剛剛相反，吸收養氣而放出炭酸氣。液體及固體多存於土中，液體以水分為主，其餘多半是各種溶液以硝磷鈣的化合物為最多，固體對於植物不容易收納，所以多半化為溶液，這工廠同旁的廠一樣，原料是不能缺乏的，所以感到水分不足，土地磽瘠的植物，牠的工廠必定是由衰落而到倒閉的。

上面已經說了：這工廠靠着天——日光——的原動力，又靠着地的原料，現在且談談這工廠的製造情形。這工廠雖然日夜不停地作工，但白天與晚上所作的工就大不相同。白天日光將由葉孔所吸得的炭酸氣與由根毛吸得的其他原料集在一塊，施一種化學作用，就組成了植物自身上一種營養料輸送到植物的各部，科學上稱為炭水化合物，這套程序就叫做光化作用(又稱同化作用)了，到晚間，葉孔吸收養氣而放出灰氧氣日光的能力，仍儲存在綠葉素裡面。牠將日間所組成的炭水化合物分解成為各種物質，以應植物各部不同的需要如蔗糖，脂肪，木質纖維等，這個程序就叫做異化作用，由異化作用所產生的東西，才是我們日常生活所用的，我們所吃的米麥豆黍不過是牠產的果實，我們所穿的衣服不過是牠產的纖維質，我們所住的房子不過是牠產的木質。總之，我們的一切沒有不是靠着牠生產的供給，我知道一定會有人要問我：「我們不也吃魚吃肉穿羊毛麼？」但是我要說；「魚羊不吃草可以活麼？豬可以不吃雜糧麼？」人的靠着動物也不過是間接靠着這工廠的生產品而已。

由上面看來，這工廠的生產品既貢獻給人類，而「天」「日光」與「地」又不斷的大大幫助牠，難道「人」就應該坐享其成嗎？不，我們應該擴展這工廠的地域，增進這工廠的效率同為地球上工廠的一部分，在歐美各國的，有農林家培植牠的能力，園藝家增進牠的效率，植物學家改良牠的構造，而政府人民，又都設法加以保護扶助，所以他們的工廠特別發展，生產品天天增加，人民自然可以豐衣足食了。反觀我國，適得其反，對於這工廠不獨沒有人設法改良保護，而且因了幾次暴力旱災水災虫災——的摧殘，有些早已沒有出產——收穫——有些更完全停辦——衰死。因此人民不得到衣食而餓死凍死了。這能怪這工廠嗎？所以我們要求生存，對於農業——這工廠的重要部分——的提倡與改良真是刻不容緩咧。

稿約

（一）凡關于家庭什之叙述，工業，農業之紀載，撰述，一概歡迎。
（二）來稿須繕明本人姓名，地址，及蓋私章。
（三）來稿一經發刊，月終寄致薄酬。
（四）來稿登載與否，概不發還。

醫事問答

問眼臉下黑圈

黃學耀

弟年十七，未婚，少時無知，誤犯手淫，今已戒絕，但面色甚黃，且身體甚弱，茲有數點請為答復，

（一）少時犯手淫，現在下眼臉現有藍黑色的黑圈。而且甚是浮腫臃腫。且面色蒼黃。及常有鼻塞。此是不是手淫或有其他病症所致？有甚麼方法可使那眼圈消失？

（二）弟的龜頭常是半露，不是全露的，不知是否包皮過長？若是包皮過短，與以上諸症有關否？

（三）面色蒼黃，是不是肝熱，若是肝熱，有什麼方法，或藥品，可使之變為紅潤？

答　黃慰民

（一）眼底黑圈，多起於皮膚菲薄而貧血之婦女。閣下日有浮腫，皮色蒼黃，最宜詳細檢驗有無其他之全身病。否則為貧血體弱，亦可致之。宜戒手淫，多運動。

（二）是包皮過長，可求醫診視須否割治。

（三）科學醫無肝熱名稱。療法及藥品，見症方能伏宪。

問手淫

梁福生

友人現年十九，未婚，因犯手淫，而致身體衰弱，終日時覺頭暈眼花，而帶有咳，吐出之痰常黑色，此未知是否肺癆之兆？請求指示。

（1）手淫多，是否就得了頭暈眼花之病？
（2）有何方法可使戒絕手淫？
（3）服何藥，如何醫治，才可消失此種頭暈眼花之疾？
（4）服藥，醫治，須若干月日，才可復原狀？
（5）手淫多是否可造成肺癆？
（6）此種咳，是否肺癆之預兆？
（7）用何方法，可使不致成為肺癆？

答　黃慰民

（一）能。其他之害尚多。
（二）講究衛生，意識堅定，早眠早起，勿看淫褻小說戲劇，勿事蜜運，勿牛邪念，其法甚多，不勝枚舉，
（三）戒手淫，注意運動，滋養攝生。
（四）不一定，可直接求醫。
（五）手淫而體格孱弱，間接容易感染肺癆。
（六）不一定。
（七）注意衛生，強壯身體。

醫學士 許修五大醫師
▲包皮過長 ▲皮膚花柳
診期 上午九點至下午五點
醫務所 廣州市太平南卅三號
電話 壹叁壹〇肆號

德國(柏林大學)(醫學博士)
德國柏林大學附設第一醫院花柳白濁皮膚專門醫師
前任本市國立中山大學花柳皮膚主任教授
馮聲普(十三甫馬路弍十七號)(自動電話壹六九壹三)
門診一圓▲留醫二圓▲各種注射由二圓至八圓一切物理化學血清檢驗治療均備

余自強醫務處
痔瘡 臭狐 包皮 梅毒 眼 花柳 癧瘡 手足 痛 無 術 大小 口 鼻 耳 …
城隍廟右鄰 電話一七一八三

高義民 金慧儂 夫婦醫生
余夫婦開業十七年彼此合作治理
內科 各熱症肚痛嘔痢小兒百日咳 老年咳腎病發育不全遺洩失 眠水腫脚軟骨痛花柳白濁
婦科 經痛閉經白帶月經不調子宮 不正以致難孕凡被男子一切 傳染疾病
精理產科孕吐等病診明(九時至五時)
醫務所一德路石室前電話一四六二零

良心田
永康藥房
歡喜菓 強血健腎固本培元
永康油
鋪在廣州市長堤海珠路口東四号門牌
各處藥房商店均有代售 如欲代理函索即復

肺病早期診斷治療專家
唐太平醫師 肺病診療研究所啓事 本醫師向來致力研究肺病已十七載…專門研究肺病診療方法及考察各國肺病院之成績曾在德國柏林醫科大學…英國布郎頓肺病院BROMPTON實習…研究所以應檢查細菌及動物試驗X光照相…診療所下九路…時間)診症上午九時至一時X光照肺下午二時以後

百昌堂 珠珀猴棗散
小發廣州一德路西 自動電話一五六七三
香港南北行街各埠均有代理
專治兒科風痰急驚等症實效昭著不可不用
大瓶壹元小瓶五角
影射太多請認字號
(香麝川爐箭辦選)

宏興鷓鴣菜
專治小兒各症 能使小兒肥碩
行址：廣州市一德路 每包壹毫

法國波都醫科大學院博士
耳鼻咽喉眼專科
衛生局核驗第一號
張江槎醫生
增設東山醫務分所
診症時間 上午八時至下午三時在維新路醫務所 下午四時至六時在東山廟前醫務分所

唐拾義久咳丸
久咳易成癆 多咳則傷肺日久易成癆因癆而致命者不可勝數惟有治癆必愈之藥迄今外國醫藥先進尚無發明現祇有老醫師(唐拾義久咳丸)四十餘年服後有奪除痰之力間接有防癆保肺之功至今祇有此一種 源舍此莫屬 特此忠告有咳諸君速服 下九路唐拾義發行

何可醫師診所
花柳皮膚專科
法國醫學新法診驗痲瘋
設備診驗儀器新到法國最新發明之六零六九一四各國新毒針射無痛新藥主治各種白濁白帶
婦女特效調經水 主治月經阻碍
院在豐寧路即西瓜園前 醫費通融
軍校劉發啓

一德路石室前
外科瘡科專家 郭友誠
出國考察回粵啓事
去歲鄙人赴歐外考察將醫務已回粵照常親行診療：郭李醫師代理現
瘰癧，臭狐斷根手術，崩口，疤痕，痔，漏，瘤，瘍，瘡，癬，癱，瘋，瘋，癩，痲，痘，皮膚雜症
診症時間：上午九時至一時下午三時至六時
電話一一五一八三九

北大
專賣正參茸的老牌
總持誠實兩字營業
補血
北大參茸行總行在廣州市光復南路
營業部電話一六四六二
生曬人參格外平靚
北大當歸精主治婦人氣血虛弱月經不調停經閉經經期肚痛白帶及胎前產後一切諸病功效久著婦孺皆知 實業部特給優等獎狀

太平南路新亞酒店隔鄰
法國醫學花柳專家
何棣華大醫師
專門檢驗治療花柳皮膚
設備梅毒華士文反應顯微鏡檢驗淋濁血毒等症各種疾患無論男女按症輕重針射多少只酌收診治金十元至卅元一概針射均在內
(診例)服藥洗症初驗複驗醫藥各費
(衛生局核驗證第四十三號)電話一五九六〇號

麥嘯皋醫師 衛生局核驗証七號
專醫耳喉鼻
去年出國考察現已回粵親自診症
醫務所十八甫西路電話一四二五四

德國醫學博士
前國立北京醫科大学主任教授
黃慰民醫務所
前中大醫科主任教授
全科醫師
專門採用德國特效新藥及最新花柳白濁針射藥擅治陰萎發育不全各種治療檢驗均備大小割症價廉無痛
門診金一元上午八時至下午五時止
一德西路禁煙局隔鄰四六四號電話一四六四七

廣州市靖海路利生藥房經理
(分銷)香港永樂街中德藥房 江門太平路中法藥房 石岐孫义西路中西藥房 梧州竹安路震亞藥房 台山月門路神仙藥行 南寧民生路中德藥房

煙時失業，傾家喪產，君若決心戒煙，所損膽苦潮，即在目前…茲有快活靈藥，為戒煙減癮之良藥，妙在戒烟時，照常辦公，毫無痛苦，斷癮後，身體逐漸強健，飲食增加，永無反應性，和平，無毒，完全根除…府國產化學配製，戒烟之用合全國同胞…詳細說明書函索即寄，每小盒六毫大盒一元四毫

下來的兒子送給了人家。

以後她們就在拼命找職業，因為那富商已沒錢寄來了。但她倆總是沒把職業找到，於是，她就更苦了。

三個禮拜前，她忽然到我家裡。

「許久不見了，你的職業找到了沒有？」我問。

「唏！不要說它了，這世界找飯吃真不容易。」她有點害臊。

我送一杯茶給她，但她沒喝，把來擱在桌上，我是知道的，她在不久之前曾吐了幾天鮮血。

「怎樣？」我看了這情形，頗痛苦地問她，「阿鍾（她的丈夫）怎樣？」

她滿是愁容地說：

「真是倒霉，那家銀行的分行現在又不設了，沒辦法的，雖有人介紹卻不能老等。」

「找你的舅父嗎？」

「也沒有法子，現在處處人浮於事，人們都喊着不景氣，不景氣哪！」

「哦！」我跟她一樣苦惱下來。但我卻料到一件將要發生的事情。

她踱出了騎樓，站在那兒沉默着，她的後影是顯得非常消瘦的。好久，好久，她轉過頭來：

「我現在決定先叫阿鍾回鄉去一趙，看看鄉下有什麼辦法，找個小學教員做做也好。他已決定後天回去，所帶的就是旅費，湊來湊去仍是湊不夠。」她停了一停，看着我又說：「你有法子可以借十塊錢嗎？」

哦！我早已是料到了，但我卻跟她一樣苦。我不想即刻答覆她說我毫無辦法，因為對答得太快了，是會令她不知所措的。

但她並非常聰明的：

「有什麼朋友可以轉借嗎？」

我搖了搖頭：

「朋友們也是個個窮得不了。」

兩人沉默下來。但她似乎倒因過失望反而快樂起來，她忽然笑道：

「老！」我覺得真好笑呵！」

「有什麼好笑呢？」我也不禁笑了。

「結婚是沒有味道的，這一年來我真累死了，在窮困裡爬來爬去，苦夠了，其實，這又是頂沒有意思的：：嗬，老了，我以後……以後……怎樣呢？我真覺得好笑呀！」她又有點狂了，揮着兩手，像要飛起來似的。

「我以後……以後……我真覺得好笑呀！」這句話掠進了我的耳膜，我有點為她驚愕了。

當她辭別的時候，我送她出了籬笆，她開快步踏出了馬路，她的背影，那瘦長的背影很快地便在路傍的黃槐樹下消失了。

——奇怪的婦人，這可憐的野馬將往何處跑呢？

我把籬笆的柵門慢慢地給我帶上了。

（完）

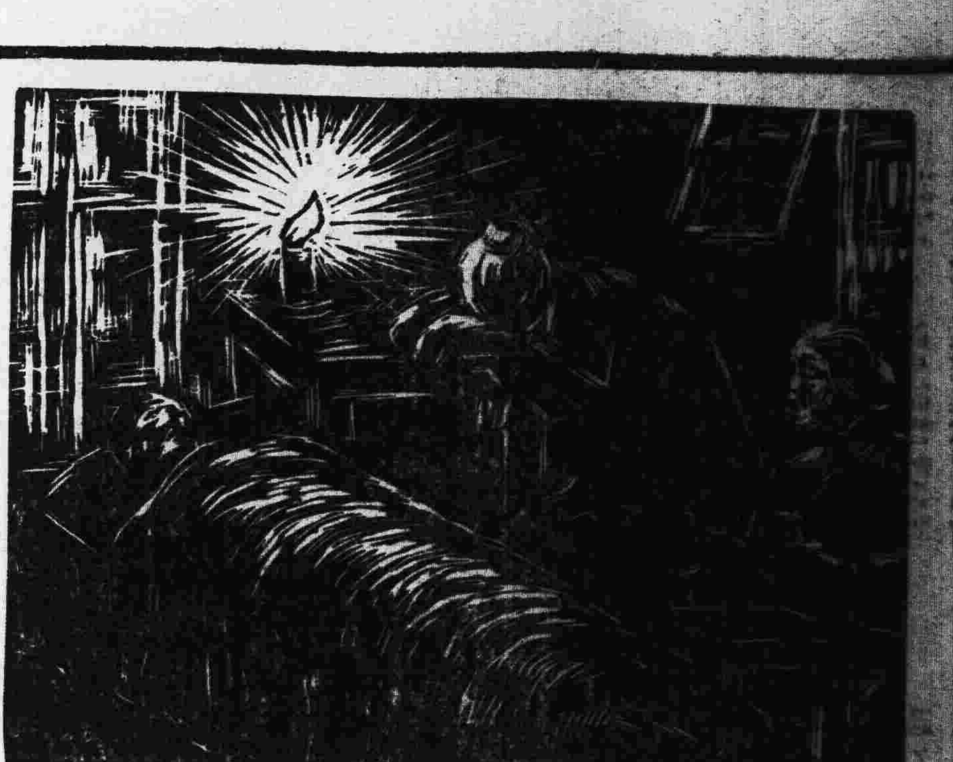

病（木刻） 胡其藻作

被遺忘了的意見

雄子

這點兒意見，老早已徘徊在我底腦子裡的，不過為了沒有空把它寫到紙上來，終于被遺忘去了。

日昨在翻閱本報的時候，偶然的在本欄看到了這段啟事：

「惠稿諸先生：本月十日正午十二時，本刊編者假座惠愛西路西園酒家，僅備薄酌，務希屆時撥冗駕臨為盼！」

畢竟，我的這點兒被遺忘的意見又被這啟事提起來了。

誰都不能否認的吧！現在廣州文壇是十二分的消沉；同時各作家，——以及我們一羣不算作家的，而對文藝感到興趣者，都有各自為政的現象。關於這個，我想負有廣州文壇一切責任的作家們已有留意到的了。所以我想這次在西園酒家編者和惠稿諸先生的敘會，該不是偶然的而且該是含了莫大意義的一回事。

本來對於文藝作家的集合，在各國都有過各種的組織。他們認為集合各作家而互相提示，互相研究，互相指摘，互相發表意見……是一件非常重要的工作。同時對作家的作品的收穫和影響是非常大的。然而在我們的國度裡，對於這種工作，雖然也有，但都沒有什麼顯著的成效。最近北大教授朱光潛組織的「讀書會」，聽說也不過是門庭冷落得很，所出席的也不過是幾個朋友，如沈從文，李健吾，朱自清等而已。

現在，我該說到我的意見了。

我想我們廣州雖然不能——這是依據現在的情形來說，將來一定有可能的——有這個作家聯合會的偉大的組織，然而像這次西園的敘會或者比西園的擴大一點的範圍的敘會是十二分須要的，而且要時常都舉行的。不過集會的方式，不能像這次的以本刊編者「謹備薄酌」來延請投稿諸先生的「撥冗駕臨」，應該有一個團體的組織，再由團體內規定到某一個時候便開一次常會。至於其餘的詳細組織各項，那是我個人在現在不能說到的問題。

意見是這麼一點，向留愛好文藝的人們，全時關心廣州文壇的人們，給我一個同情的指示！

雄子先生提到這個問題，我就順便在這裡提供我個人的一點兒意見。

在廣州，愛好文藝的人們，從前曾有過「作者俱樂部」的組織。參加的，一共有三百多人，也在郊外一間茶寮裏舉行一次大會，出席的人數很不少，算是轟轟烈烈的一種文藝團體。但是後來我們遇到許多無法避免的困難，又不得不中途停頓了。這件事，當初我也是發起人之一，至今想到，也還是非常的難過！

我們這次在西園酒家的敘會，實在也不過是敘會而已。因為編者和投稿者時時隔閡是不行的，所以藉這機會大家在一起隨便談談，交換一點兒意見，意義並不偉大，目的倒是：使許多投稿者藉此互相認識，也可以說是「聯絡感情」吧？

不過，我卻想組織一個讀書會。入會的，每逢星期六晚上舉行一次夜談會。在這夜談會裏，大家將最近所讀的書向其他的人報告出來，並且詳細地說明它的內容，很隨便地彼此交換一點兒意見。在這會裏，我們完全是研究學術，絕不談什麼國家大事。

另外，我想出版一種周刊，叫做「讀書周報」。內容共分三種：第一是值得介紹的書，專門介紹有價值的書籍；第二是出版界和作家的消息；第三是讀書問答。這周刊決定在下月出版。

辦周刊，在我是屢屢失敗的，大概是出了許多期，就不能再出版了，其原因無非是沒錢。但這次我是從根本着想，「讀書周報」是由一家書局負責發行的。

至于要參加「讀書會」，並不需要什麼麻煩的手續，報個名，寫明了通訊地址，就算是我們的會員了。這種辦法，不知雄子先以為然否？ 編者 三月十一日

荷馬的「伊里亞特」（一八〇）

墨摩士譯

阿琪力士帶了壺兒走進羣衆當中，走到尼士德前面，把牠向他贈送；說：「可敬的老人！請你領下這東西！作為紀念巴特羅克拉士底葬儀！因為巴特羅克拉士將永遠在地下長眠，你再不能看見他在希臘人中間。你不用足脚賽塲，收起可愛的紀念品！因投才，鬥拳，賽跑或擲鐵餅，你已無份。為的是老邁已經摧殘了你青春的氣力，只留下過去的光榮是屬你的。」

他說；老人很歡樂地答道：「我少壯的英豪！你是如此尊重長輩和敬愛朋友！誠然，我這枯縮的四肢已失當時力氣，如今，呀，聞名在派羅斯的氣概休矣！那時在普弗剌升舉行給阿瑪林色的大名的盛大的葬禮賽會，我參加而得勝。伊皮安人一一向我底榮名退讓，伊陀里亞和派羅人只可增我底光。我和克里陀米特鬥拳，把他克服；把安修士向后推翻，推在沙泥上匍伏；作迅速的跑步，勝淌依非拉士；投槍，敗了非留士和波里陀拉之。只有阿克陀底兩子和我賽車，奪得獎物，但係憑「衆之敵少」，不是憑氣力和馬術；原來這有名的雙生子，看不過尼士德、把榮耀的錦標，一件一件接連奪得；就跳上兩輪馬車，聯合賽我一人，一人呼喝揚鞭，一人使動韁繩。昔時的我原是如此！現在，這事業，只好讓和往日的我們爭光門耀的後輩來繼接。我退讓了，啊！誰不向年華退讓？雖則往年，我是第一英雄在比賽之塲。我底兒啊！你去順着慷慨的友情之領導，用雄武的禮儀使死者光耀！我很高興領起你底手贈來的物品，這是死者之紀念，也是你盛情底標明。我感覺無限歡喜，看見希臘戰士，尤其是你，把我加以敬視。你這樣記得我所向你表示的善意，但願公當的天神會在他日回報你！」

看過許多日子的人領了獎品，歡喜無限，阿琪力士於是離開，行經人衆中間。

第二次連來的錦標，是賞鬥拳的勇士：未受軛的六歲好騾和巨大的兩耳杯子。阿琪力士就立起身向衆人大聲呼道；「讓希臘鼓舞兩位勢均力敵的豪傑來拳鬥！看誰人敢舉起手，向對方挑戰，敢在連接降下的攻擊之下，依舊上前！哪人得着阿波羅底恩賜，使能忍耐到底，而希臘人也一概承認他底勝利，我們就將這騾酬賞那人難擋的勇武。而用雙耳杯兒酬答敗者之勞苦。」

不久身軀偉大的伊皮阿士由座中立起，走來把手放在牲口身上，大聲致詞：「請哪一人立起來，把杯子取去！因誰敢否認，這騾不應由我佔據？誠然，別的人是在沙塲中發耀，然而，拳鬥底第一榮名難由我手裡牠逃。原來，哪人能夠百藝都勝於大衆？我失之於戰爭里，我能再失於拳鬥中？那末請我敵手上來，但須先知道，這手將把他底骨搗成粉，他底肉搥成膠。所以他底朋友們得一塊上來，好把糜爛的尸體由鬥塲里扛開。」

自然散

名醫張曲江發明專門止痛不作別用功効超卓不同凡品

主治

頭痛　耳痛　喉痛
氣痛　心痛　肚痛
胆石痛　腎石痛
腸胃痛　神經痛
月經痛　創傷痛
折骨痛　風濕骨痛

總經理廣州一德路宏興葯房

香港莊士敦道公正行啟

三姓麋茸

麋茸多產於黑龍江及外蒙一帶但以三姓者為佳毛質細滑香味不亞于鹿茸天良堂現搜選上品應市原對原枝零售發行均極相宜并鮮創成片磨成末以供各界利便應用

原對三姓茸末每両十五元

原對三姓茸片每份二十元

◉正三姓茸頭骨每両六毫 婦人無奶好用

天良堂參茸莊

總行廣州市槳欄路廿七號

電話一〇六二九

廣州市惠愛西將軍前

電話一六四五四

天香書屋

緊要啟事

本屋遷往財廳後面越華路

二月七號開張正式營業

將軍前舊址於三月前仍照常營業各界惠顧請為留意

●春季始業用書●

改善第四版增加教材及篇幅附刊部定實驗方法

新編初中

植物學　動物學　衛生學

生物學博士黎國昌著

本屋為改善教本除遵照部定標準及廳定[illegible]度外隨時延請專家修訂自去年暑假復得國立中山大學生物學系主任董爽秋博士北平靜生生物調查所主任胡先驌博士中國科學社生物研究所主任秉志博士廣西大學教務長生物學教授蘇汝淦博士圖強醫院院長伍伯良博士或親筆校訂或賜示意見藉資策進為科學上整飭最近繼續延請專家修訂並加入部定實驗事項增進內容務求妥善並代製標本掛圖以便教學

植物學	動物學	衛生學
上冊定價大洋五角五分	上冊定價大洋五角五分	第一冊定價大洋五角
下冊定價大洋五角五分	下冊定價大洋五角五分	第二冊定價大洋五角
		第三冊定價大洋五角

照定價八折出售

代製

標本掛圖

完全符合動植物衛生三書教學適用

本年內二月交清手續費者收毫洋一百元四月以前交清手續費者收毫洋一百五十元交欵後三個月交貨裝運費照加

東西南北

第二五六期

本刊徵稿簡約

本刊徵稿範圍，以文藝爲主。凡小說，戲劇，詩歌，童話，神話，民間故事及歌謠，隨筆，讀書雜記，文藝理論，文藝作品或電影的批評或介紹，無論譯著，均所歡迎。

文體以白話爲主。

來稿發表後，酌致薄酬，每千字自一元至二元。

攝影，漫畫，木刻畫，亦所歡迎。發表後，每幅酬發表費一元。

來稿發表後，其著作權仍爲作者保留。

稿末望寫明投稿者姓名，住址，以便通訊。並加蓋私章，以備發奉稿費時核對：缺者認爲却酬。

來稿發表與否，概不退還，望勿附寄郵票！

編者對於來稿有增刪權，其不願增刪者，望于投稿時聲明。

英國女詩人亞麗斯·美尼爾

葉·山·

數起英國詩壇最著名的女詩人來，除了白朗寧夫人和羅西蒂(Mrs. Browning and Chriatian Rosetti)外，依時代的順序，第三就輪到亞麗斯·美尼爾(Alice Meynell)了。作爲歌詠女性的纖細的幽婉的情緒的詩人，步了傳統的英詩之正道的她底詩風，確是近今英國詩壇上可珍貴的一大異彩。到了二十世紀，在許多女詩人之中，美尼爾與華德(Margaret L. Woods)兩人，由其閱歷看來也好，卽由她們的詩底價値說來也好，不消說是很相近的。美尼爾夫人生於一八五〇年，死于一九二二年十二月，享壽七十二歲。是極少作品的人。但其僅僅數卷的歌集與散文，是把美尼爾的令名佔着英國文學史的不朽的地位，然而她並不僅把珍貴的作品遺留在世間，她的女兒維奧拉·美尼爾姑娘(Miss Viola Meynell)承襲了母親的天才，當今在英國文壇作爲女詩人與小說家而活躍。荷利斯(Horace)所說的「美麗的母親，還有美麗的女兒」，正好說明這件事情吧。

我說及她女兒的事情，其實卽是她的周圍文藝的人士非常多的珍貴的一例。她的姊姊是以美術家知名的勃特來(Lady Butler)。這一對姊妹，開始時受大殺風景的學校教育，在父親那裡受家庭教育。幼時在意大利居住，心靈給那美麗的山川風物陶冶得很好。美尼爾在一八七七年卽二十七歲時候結婚，情人卽是有名的批評家美尼爾氏(Wilfrid Meyuell)，是「Merry England」雜誌的編輯。

女詩人美尼爾的處女作題作「序曲」(Freludes)出版時，她還未結婚，叫作Miss Thompson，卽是一八七六年。爲了當時評壇之雄羅斯金(Ruskin)談到它，把卷中某passages激賞爲近代詩中的「最美好的東西」，這小詩集立刻有名起來，卽使在她自己，也覺得出乎意料。並非爲名爲利，更不是爲「登龍」那樣卑俗的野心，只不過是包圍她處女時代的心胸的思想，與神秘的宗教信念使她這樣做。羅茜蒂與白朗寧也極口稱讚這「maiden work」。特別是這集中題作「Renouncement」的一詩，最爲有名的傑作。

和這詩集同樣單簡，而美麗的最初的散文集「人生的韻律」(Rhythme of life)，在一八九三年出版。這也是爲Coventry Patmore所激賞而介紹於世間的。平明的簡潔而洗練的文體中，有幽玄的想念的筆致，這是她的特長。其文集除上述外，還有「人生之色」(The colour of life)。在文藝批評方面，以極爲詩化的散文論丁尼孫(Tennyson)，在評Charlotte和Emily兩女作家時，用了同情而含蓄的手法。最後論十八世紀文學時，決不像世人那樣地想法，說是The Century of Moderation，而其見識非常可取。

又作爲詩人的她的作品，如某人說她「a poet of exquisite contemplation，the mistress of a blameless and lovely art」一樣，是極爲平靜溫雅的詩風。不用說是有思想的幽玄味，又因爲以Catholic的信仰爲基礎，故其pensive的調子有如聞夕禱之感。謳歌戀愛，謳歌信仰，或者讚美母性，禮讚自然，總不變其特色。

詩的天才以外，作爲母親也好，作爲家庭中的一員也好，不必說也是偉大的，而且也是婦人的emancipation的問題底熱心贊成者，爲了參政自由的原故，曾經親自參加過街頭的行列！

她的詩的特色，在十四行詩中尤爲顯著。

此篇照廚川白村在「抒情詩集」所解說而縮譯的。　譯者

夜間—獻給W·M·

美尼爾夫人作　葉山譯

這是她的詩中最膾炙人口的東西，這裡的W.M.當然是她的良人Wilfrid Meynell。黃昏到來，獨自沉思，日中各種事情都浮在心中。這些沉思活像是黃昏的歸鳥。但却是更加好，飛過美麗的光的歸鳥——既是你輕聲告訴我的言詞。是這樣意思的初戀之歌。(廚川白村)

從遠而淸的太空中囘家去
，家去，
柔弱的翅膀在這兒振羽；
今日的「記憶」的鳥羣(註)，
走近了要睡的家門：
呵，這一羣夕暮的歸鴉，
那幾羽是從美麗的光中飛
過？
那幾羽有最輕最快的翅？
—那就是你給我的言詞
，你的言詞！

(註)所謂「記憶的鳥羣」——卽日中種種思維在夕間如鳥羣那樣地歸到心中。

附記：

這是贈戀人的歌。歌意與Renouncement一詩最後兩行比較起來，遙有興味。茲抄譯此兩行如下：

「………
同着最初的睡覺的最初的夢，
我跑，我跑，我飛向你的心胸。」

又此詩爲十四行，不久可以譯出來。　——譯者

一個女人(四)

丁·生·

四

我們由×埠回來以後，劉姑娘變得多了，她也曾經向朋友們表示，說以後要改變，要靜靜地讀點書了；這自然是件可喜的事情；當一個女人，在她的生活中碰到了眞的東西的時候，是會反省過來的。劉姑娘對於她的這種生活，感到厭倦是必然的，因爲她的這種生活是空虛的，完全建築在浮蕩的東西上面的。可是，她雖然厭倦了這生活，極力想把它結束，但她是有了一種最高的希望來代替的，這最高的希望就是她將要找到一個能做她終身的伴侶的男性，來度她還未完結的時間。

朋友們常對她說：

「劉姑娘，你靜下來呀！找個眞正的愛人吧！」

她是接受朋友們的勸告的，她把漂亮的衣裳送給別人，而自己却不願再「招搖過市」了，她要靜，她要看書了。

可是，照這樣的靜下來，仍然不會找到「愛人」的，也許她的所謂愛人就是書本也說不定。

要靜了，這自然是很好的，但經過了一些日子，我們覺得並沒有如何的變動，她不過口頭上說說吧了。

朋友們又去責問她，她苦笑得難堪：

「唉，我不是不想靜呀！可是，你越想靜越靜不下來，我過慣了那生活，一靜下來，我是要受到死刑的。一切我都明白了，什麼是愛情，什麼是生活，什麼是貞操，都明白了。結婚對於我是件再無聊不過的事情，人類爲什麼要履行他形式上的結婚呢？結婚是什麼？肉體是什麼？淺薄的東西。」

顯然地，在她整個生活的刺激中，結婚是再不能塡補她的缺憾的，更不能說是最後的生命了。她似乎發現一些「實在」的地方，以爲人類的價值是不在結婚這一形式上來決定的，好像同拿吃飯的數量來規定人類的價值是沒有意思一樣。

然而：

「我將怎樣生活呢？」這是她想不透的謎，這個謎是幾千年來還未揭開的呢！

她的那種錯亂的思維在發酵，人是變得更加頹敗了。她已經迷失在不知那一條路上，昏蹶着，摸索着。

有一天她來到我們的家裡，起初是很有談笑的勁兒的，但當她聽到我的一位朋友要回駝江去接見母親的時候，她突然地流淚了。

「母親，我也是有的。」

她傷感得簡直顧不了許多，大聲地痛哭起來了。

這是件最平淡的事情，可是她像給什麼刺進心口，在痛。

據說她是越變越厲害了，白天在朋友家裏坐談，晚上回去便是痛哭。世界上所謂幸福的生活她是永不曾找到的。

「我已走到了路的盡頭。」

隔了不久，我們到一間醫院裡去看她。

她是得了心臟病的。

以後呢？我就常常離開這個大城，關於她的消息便很少知道了。

五

五個月了，十個月了，一年又過去了。劉姑娘怎樣了呢？不知道。

當我去年暑假結束的時候，從北平回來，一位朋友告訴我說劉姑娘同一位窮困的青年結婚了，並且就快要做母親哩！我心裡想她終歸要結婚的，這總算是她最高的希望，如今大可以靜一下了。

一禮拜之後，我與兩個朋友去訪她，認識了那位青年。據說他倆的結婚是非常困難的，原因那青年是她的同鄉，而劉姑娘與原日的丈夫——那位富商的關係還在繼續，而且現在又已有了身孕，弄到她們着急得很。但不久便把這些事情解決了。

她已經做了母親了，可是生活非常苦，爲着省得更多的麻煩，就把生

本期目錄

英國女詩人亞麗斯·美尼爾……葉山
夜間—獻給W·M·……葉山譯
一個女人(四)……丁生
病(未完)……胡其藻
被遺忘了的意見……雄子
荷馬的「伊里亞特」(一八〇)……墨摩士譯

商務印書館
上海發行所及各地分館
紀念總廠被燬三周年
廿四年度日出初版新書
對折六折預約辦法
無時間與地域之限制　得廉價選購新書之便利
詳細辦法另印「新書預約簡章」承索當卽寄奉

謹啓者：敝館遭遇國難，至今已屆三週，匯學術救國之忱，正復興時俱進。差幸復業以來，生產設備既已全復舊觀，事務管理又復益趨合理，因之出版能力較一二八前已增至一倍有餘。單就去年一年而論，初版新書一項已達二千八百餘册之多（包括日出新書及大部書籍教科書等）舉凡各科專著大部叢書凡有裨於吾國人士之讀物，無不盡量印行，藉供需要。

敝館前爲紀念總廠被燬起見，每屆週年，上海發行所必舉行新書廉價一次，冀於紀念之中，稍寓學術救國之意。惟因此種辦法期限既不能過長，地域又有限制，好讀書者仍不免有向隅之歎。

茲爲便利全國人士購讀新書起見，自一月二十八日起至四月底止，特訂二十四年內日出初版新書預約辦法。上海發行所及各地分館一律舉辦，俾全國讀者及圖書館，先付少數定洋，得就全年內日出新書自由選購，兼獲對折或六折廉價之利益。至年終結算，定洋如有餘存，仍可照數收回，可謂一舉數得。茲謹將預約辦法摘要列下，敬希公鑒！

商務印書館謹啓

預約辦法摘要

一、本館在廿四年度內，除星期日及放假日外，規定每日至少出版新書一種，多則二三種。預計全年約出新書五百種，總定價約計四百元。

一、凡在廿四年四月底以前，按左列各項預付定洋者，無論選購前條何種新書，均享有左列優待之權利：

甲、圖書館一次預付定洋一百元　選購新書按定價對折計算

乙、圖書館一次預付定洋五十元　選購新書按定價六折計算

丙、個人一次預付定洋三十元　選購新書按定價六折計算

丁、學生(經肄業學校證明)一次付定洋十五元　選購新書按定價六折計算

B10

商務印書館編印
萬有文庫第二集
特定分期交款　分組發售　預約辦法
本年三月三十一日截止
詳細章程函索卽奉

共和書局
大贈券
購書滿洋一元　贈送書券四角
購書滿洋五角　贈送書券二角
多購以此類推
雜誌畫報九折
日期　自三月六日起至四月五日止

贈券當日卽可兌換本局所有之全部書籍雜誌畫報不限種類並且無須現金搭用手續簡便諸希注意

廣州永漢北路
共和書局謹啓

全省運動會籌備訊

教廳令省體會會同市府籌辦

省政府已准撥大會經費萬元

全省第十三次運動大會籌備消息、迭誌各報、現查省體委會昨奉教廳令飭、由該會會同市府所派人員負責籌備、茲錄其原呈如次、呈一件、呈爲關於全省第十三次運動大會組織籌備辦法請示遵由、呈悉、查關於全省第十三次運動大會籌備事宜、應由該會會同廣州市政府所派人員擬定具體辦法、各部人選、及進行計劃、呈候核辦、除函請市政府派員外、仰即遵照、此令、又復本次運動大會原定經費爲三萬元、經由省體委會具呈教廳轉呈省府暨轉咨市府令撥三萬元、現據確訊、省府已允撥款一萬元、市府尚未命令撥支、至昨報載稱、已聘定名譽會長及擬將該會甲乙隊合併、不分隊別、丙組以下、更有改爲小童組之說、該會雖有此意、但未經籌備會正式會議通過、則此說未免言之過早、其不設甲乙丙各隊、聞基于經費關係、姑併錄之、以待確証、

六屆環市跑 定期頒發獎章

本月十五日起頒發 憑運動員號碼到領

廣州市第六次公開環市長途賽跑、經於本月廿三日舉行、關於男女子由第一名至第五名、亦於比賽後頒給獎品、其在首名到後十分鐘內抵達終點者、亦發以紀念章、以留紀念、茲定本月十五日起至廿五日止發給、昨省體育會通告云、本會主辦之廣州市第六次公開環市長途賽跑、經於本月廿三日舉行完畢、查此次比賽成績、突破前兩屆之紀錄、而在首名到後十分鐘內抵達終點者、及其他卒能跑完全程人數、均較歷屆增多、且決勝時、時至短、成績相差不遠、足徵有普遍運動員多能接踵而至終點、各個相距之成功與相當之進步、查此項長途賽跑、係屬劇烈運動之一、平時須依照訓練方法、從事長久不斷之練習、尤應注意衛生、并須時經醫生之檢驗、如此方有補於身體之健康、苟不諳練習之法、祇憑一時之好勝心、蠻幹以圖僥倖者、不但無益、反足危害生命也、今後各運動員、凡欲繼續練習長跑技術、必須依法從事、然後方可以成功、否則切勿嘗試、至希注意、又此次獎品、除男女子獎第一名至第五名、經部日頒發完竣外、其在首名到後十分鐘內抵達終點者、按章應加獎紀念章乙枚、現該項紀念章、業經付製、爲此通告、男子由第一名至六十四名、女子由第一名至五名各優勝運動員、希於三月十五日至廿五日、憑本屆運動員號碼、來會簽領獎章乙枚、以留紀念、

芳浦杯 足球補賽期已定

十六日十七日共三場

芳浦杯足球賽、關於各隊改期未賽各場、經由該會評判部規定補賽日期如下、本月十六日(星期六)下午三時起第一場空軍對南大、第二場中大附中對海軍、十七日(星期日)下午四時爲空軍對海軍、以上各場補賽、業經規定、如關係隊不同意時、須於四十八小時前函知該會評判部、倘未有函通知、屆時又不派隊出場、作棄權論、

前日足球賽 廣州南華挫英艦

成績三與一之比

南華足球隊前(十)日下午四時半在河南鳳凰崗警察球場與英艦絲加拿隊作友誼賽、南華門將黎榮耀、前鋒陳士希、均因故未參戰、四時許由英艦員任球証、接觸後、南華隊前鋒銳利、不十分鐘、周廣雄即下一關、已而英艦正前鋒亦還敬一球、上場衹成一對一、下場劉松坤加入前線、進攻力更強、周廣雄劉松坤先後陷彼重鎮、結果英艦以一比三敗績、

學校體育研究會

規定兩班練習時間

學校體育研究會所組織之太極拳及籃球兩研究班、報名參加練習者爲數甚衆、查太極拳聘靳爲芳担任訓練、籃球則由該會籃球股長雷金培任指導、每星期二四六晚七時至九時練習、昨經飭工裝置夜間球場、以便上課、

中大運動場 游泳池着手興築

定五月一日開幕

中山大學石牌新校全部工程行將告竣、查該校之運動場建築亦甚進步、舉凡排、足、籃、網球場、均有設備、至於游泳池、亦已着手施工、池之兩旁、建男女更衣室兩所、該池五十公尺長、廿五公尺闊、分中級高級、中級深四尺、高級深十一尺、并建新式跳台一座、開工程費約七萬元、定五月一日舉行開幕典禮云、

港督憲杯足球賽 華聯克西聯

……成績一對零……

港督憲杯足球複賽十日在港舉行開賽時間既屆、銀笛一聲、雙方佈陣既畢、即開始角逐、西聯得背日之利、馮景祥撥球開審、江柏得球盤進、小告山奴飛跑前來、江柏左閃右避、卒能過關、旋將球傳與桂成、施派路衝出搶去、送至前方、球落烈厘之手、直帶而上、天生見勢不佳、拚命劏去、但又爲小告山奴截獲、迫近門際、欲行命射、幸紀良機警、撲出奪去、紹漢一脚遞交鎮和、斯時西隊後防失守、鎮和乘機侵進、交景祥命射、惜球由門頂掠過、未幾、景祥復得射球機會、惟又射出界外、過十餘分鐘、劇戰、雙方實力相埒、雖殺得難解難分、亦各無建樹、在混戰中、亞輝得一美妙之球、殺奔敵陣、施派路慌忙應戰、亞輝乃傳鎮和、惜鎮和用力過猛、將球射越界外、曲架一脚至前方、球落麥槐亞之手、麥槐帶至二防線、惟被亞輝從後搶去、轉傳與譚江柏盤進、亦無所獲、未幾希近氏得球直上、來勢甚洶、被其連破兩關、其時我方亦告緊張、亞輝急回師掩救、果復被亞輝奪去、經過一番混戰後、我方敢取攻勢、景祥與鎮和乘兆漢傳來一球進攻、卒爲大告山奴解圍、迫後碧福得球、從邊偸進、時天生兆漢分頭應戰、碧福極爲機警、急將球傳與烈厘、彼則乘機再進、烈厘見碧福潛入、遂傳球與之、碧福以球機已臨、即行命射、幸紀良挽救有方、劏紀球接獲、斯時希近氏小告山奴、將良夾攻、紀良隨將球擲去、榮照坐收其利、將球遞與桂成、桂成飛奔前進、由右至中、施派路迎面而來、球幾越界、桂成急遞至門前、小黑炭陳鎮和躍高用頭一頂、球即應聲入網、此上半場之比賽情形也、檸檬時間已過、雙方再起長征、其時西聯見負、希近氏數次進攻、均爲我方兩後衛解圍、十分鐘間、希近又告活動、單人匹馬潛入、距廿碼之遙、得球猛射、球中門柱彈出、天生順掃一脚、球再落希近氏之手、希即撥交地派路、地從右方進、天生與之糾纏、球遂越界外、其時球証胡笳一聲、謂天生犯規、判罰離場、旋罰我隊十二碼自由球、由烈厘主踢、幸紀良晚救有方、得免於難、亦云險矣、未幾、大告山奴與景祥爭執、於是大告山奴亦被罰離場、天生被罰離場後、我隊爲守護計、由江柏充其缺、在最後十五分鐘內、西隊左右環攻、繼續不止、斯時我隊全軍氣力已疲、而希近氏爲西聯最能令華隊危險之一人、而我隊被攻擊之下、非得紀良數次救出、則不堪設想矣、其時尚有四分鐘時間、希近氏又告活動、奮不顧身、盤球突飛猛進、旋即命射、斯時紀良、伏地救出、始渡過危關、惟西聯仍力攻不已、結果敗興而返、未幾停戰之令已下、一塲惡戰、乃告終結、一比零華聯隊高唱凱旋、

是日雙方陣線如後

(華聯隊) 黃紀良 麥兆漢 李天生 梁榮照 徐亞輝 何佐賢 李碩友 陳鎮和 馮景祥 譚江柏 曹桂成

(西聯隊) 曲架 施派路 大告山奴 帕架 麥槐亞 堅尼間 碧福 列近 小告山奴 希近氏 地派路 烈厘

市體育促進會 推定董事收會費

廣州市體育促進會、自去年成立後、對於辦理會務、原定有進行計劃、并於日前召開第三次董事會議、現該會以各會員之會費、多未如數繳納、致感辦理束手、現根據第三次董事會議決、再通告催收、并推定七董事負責催收、

第三次縣運動會

推定大會會長及職員

恩平籌開

恩平體育事業、異常寂寞、縣教育局有見及此、擬舉行第三次全縣運動會、以旨提倡、特於前月二十三日、召集各機關各學校代表、在縣立師範學校開會、共商進行、經推出籌備員、及推定起草大會章程負責人、以便進行、該局昨復召集各籌備員在縣立圖書館開籌備會議、由李東民主席、頒導行禮如儀、(甲)報告事項、(畧)、(乙)討論事項、一、關于大會章程、應如何制定案、議決、照前次代表會議、推定起草員交來章程、修正通過、二、關於大會名譽會長應如何聘定案、議決、聘請余縣長丕承、深委員彥材、甄議長連瑤等、爲大會名譽會長、三、關于大會會長、應如何推定案、議決、推定李局長宗明爲正會長、鄭校長毅霖、吳校長堅石爲副會長、四、關於大會各部部長、及募捐委員會委員、應如何推定案、議決、推定李演昌爲總務部長、區立峰爲審核部長、張長民爲佈置部長、陳幹華爲財政部長、何國寧爲宣傳部長、李惠民爲設計部長、鄭鴻禧爲交際部長、成祖武爲糾察部長、盧友琦爲競賽部長、鄭勝善梁冠常馮文莊姚經鎮王德超等五人爲募捐委員會委員、并推定梁冠常負責召集開會、五、關於本會常務會議時間、應如何決定案、議決、每星期六下午十二時半爲開會時間、

水體會選出董事

廣州東山水上體育會於本月九日選定播樂生、周應湘、張君華、趙蔚明、鄺嵩齡、姜炎鐘、霍寶材等七人爲廿四年度新董事、茲定於本月十三日(星期三)下午五時在該會召開第一次董事會議、討論進行計劃云、

兩校教員籃球賽

青華勝培正 卅六對卅四

培正中學教員籃球隊、於七日下午四時半、約青華中學教員隊作友誼比賽於培正球場、雙方實力雄厚、比賽之初、培正攻力甚勁、青華陣地遍佈敵踪、大戰十分鐘、培正以十對二佔先、青華更換球員、戰情頓見緊張、上半場終、培正二十四對二十三先勝、休息之後、青華隊長雷鳴振臂一呼、反攻極烈、節節得手、比賽告終、青華以三十六對三十四獲最後勝利、

港網球比賽 徐惠培勝鄭兆佳

……成績二對零……

我國出席下屆台維斯杯網球賽代表鄭兆佳、前日與去年香港網球單打冠軍徐惠培作友誼賽、下午二時半開始、鄭之球藝、雖與其盛名相副、因鄭喜用背手襲擊、弱而無力、且錯誤屢見、又不能上網、實爲致命之傷、反之、徐藝技高一着、抽擊自如、卒以直落三勝鄭兆佳、非偶然也、鄭日應戰、位置尚稱穩健、氣力充足、所以失敗者、姿勢不佳之過也、茲將是日成績詳列如下、第一盤、五對〇、五對一、五對二、五對三、五對四、六對四、徐勝、第二盤、〇對一、一對二、二對二、三對二、四對二、四對三、五對三、六對三、徐勝、第三盤、四對一、五對一、六對一、徐勝、

中國醫藥研究社編 陳存仁先生主編

焦易堂先生序 牛惠生先生題 徐柏任先生題 顏福慶先生題 夏應堂先生跋
章太炎先生序 余雲岫先生題 陳立夫先生題 丁仲英先生跋 陳鐵樵先生跋
蕭方驗先生序 陸仲安先生題 褚民誼先生題 王仲奇先生跋 謝利恒先生跋

中國藥學大辭典

附五彩 中國藥物標本圖影 一巨冊

用科學方法整理 醫藥界空前巨著

●全書三百廿萬言 一萬四千條

本辭典集十數名醫之心血。歷時五載。數易其稿。始克完成。凡我國歷代之古籍及各國出版之書籍。關於中國醫藥者。無不廣採博搜。應有盡有。至印刷精良。紙張堅潔。裝訂美備。更不待言。實爲空前之巨著。際此預約時期。幸希早日 惠訂爲荷。

原價廿元 特價預約十二元 樣本備索

本書縮樣

中國藥學大辭典序

中國醫學深乎術而崇藥療良以生理營養有其自然機能反是疾病斯起故治療方法以如何利導自然爲無上原則藥療乃藉化學作用本其自然之能力調整安全奏効絕無手術所含之危險性於挽近應用日廣取材愈衆向之神農本草既收並蓄非不爲博惟因年代輕遠產地之不同泡製之各異而業之者未遑精事講求國藥學術數繁治功至非淺鮮上海世界書局有鑒於此特刊行中國藥學大辭典以藥名首字筆畫多寡編列次序系以產地形態種植性質功能成分主治配合應用暨用量各條不惟便利檢查且稍臻於詳備更附精采圖畫纖屑畢肖眼底瞭然中國藥物辭書殆以此爲首屈一指本館倡導國粹醫學主用科學整理藥學建設此非不爲偉大貢獻也時在

民國廿三年十一月二十九日

中央國醫館館長焦易堂序

上海及各省世界書局發行

廣州世界書局

徵求基本讀者一萬户

在徵求期內凡向本局購買普通廉價特價或預約書滿洋一元者均加贈『基本讀者優待券』一張憑券購書照普通折扣之外得另享下列優待利益：

1第一次照實價再打九五折
2第二次照實價再打九折
3第三次照實價再打八五折
4購書三次再贈送一次

長期優待 循環贈送 券數有限 額滿截止

最新編印

日用酬世大觀

一人之知識有限 萬事之變化無窮 請備此一書 酬世立身 交際往還 應付裕如

本書編者以實事酬世之作·復以經驗上之心得·編織而成·以供社交上之活用·故事類推取其多·文詞各徵其實·有左右逢源之樂·無扞格不通之弊·極應用之能事·爲交際所必備·

本書要目

第一種 各界交際
第二種 普通尺牘
第三種 日用文件
第四種 應用契據
第五種 柬帖程式
第六種 新制禮節
第七種 分類楹聯
第八種 訴訟淺說
第九種 郵政便覽
第十種 電報新編

洋裝一厚冊價洋一元二角

特價七角二分

(寄費一角三分 十二月底截止)

世界書局